C45 Stex gyorsszerelő rendszer

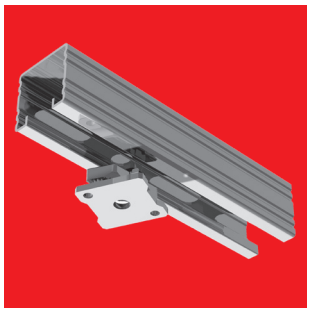

Stex behelyezés

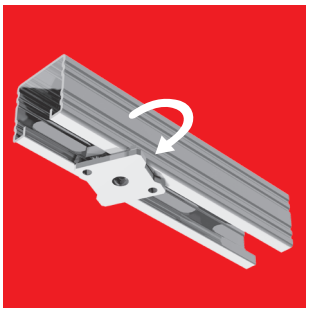

Stex elforgatás

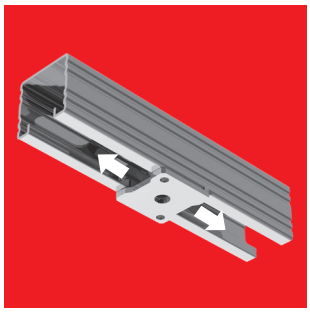

Stex pozícionálás

Stex rögzítés anyával

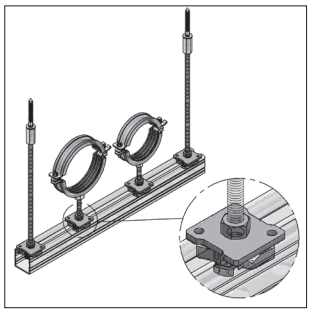

C45 Stex GP bilincscsatlakozó

választható M8, M10 vagy M12 menettel, bilincscsatlakozáshoz

Előnyei:
- nem kell külön sínanya és alátét, csak a C45 Stex GP bilincscsatlakozó
- C45 Stex GP behelyezése a szerelősínbe, 45°-os elforgatás, menetes csap behelyezése, kontraanya és bilincs rögzítése
- formazáró erős csatlakozás a recés anyarész és a recézett sín között
- az elforgatáskor a C45 Stex GP csatlakozó fogazott része beakad a sínbe (ez hallható a kont rázás előtti mozgatáskor, mint kattogás)
- a C45 Stex GP csatlakozó a behelyezés, elforgatás után szabadon pozícionálható a kívánt helyzetbe
- a kontrázás feloldásával ismét szabadon pozícionálható
- igény szerinti hosszúságú menetes szár helyezhető a C45 Stex GP csatlakozóba

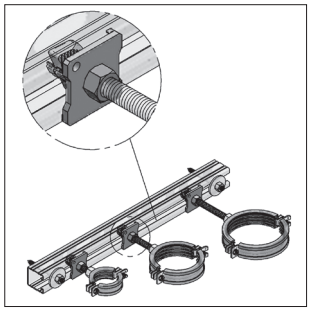

C45 Stex GB gyorscsatlakozó

választható M8, M10 vagy M12 menettel, bilincscsatlakozáshoz

Előnyei:
- nem kell külön sínanya és alátét, csak a C45 Stex GB gyorscsatlakozó
- C45 Stex GB gyorscsatlakozó behelyezése a szerelősínbe, 45°-os elforgatás, menetes csap behelyezése, kontraanya és bilincs rögzítése
- formazáró erős csatlakozás a recés anyarész és a recézett sín között
- C45 Stex GB gyorscsatlakozó fokozatmentesen, fűrész és szerszám nélkül 30mm-ig kiegyenlíthetőek a magasságkülönbségek
- a különböző méretű előszerelt menetes rudakkal a bilincstávolság egészen 130mm-ig kialakítható

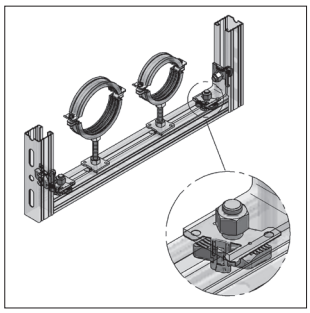

C45 Stex MTB szárnyas gyorscsatlakozó

sínrendszerek összeszereléséhez

Előnyei:
- MTB szerelőelemet behelyezni, 45°-ot elforgatni, pozícionálni, szerkezeti elemet ráhelyezni és anyával kontrázni
- nem kell sínanyát illetve menetes szárat sem behelyezni
- biztos rögzítés a MEFA-szerelősíneken
- leegyszerűsíti a szerelősínek, illetve szerkezeti elemek összerakását

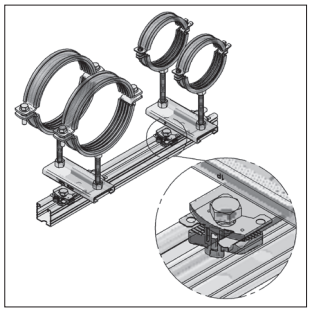

C45 Stex MP szárnyas anya

sínrendszerek összeszereléséhez

Előnyei:
- MP szárnyas anyát behelyezni, 45°-ot elforgatni, pozícionálni, szerkezeti elemet ráhelyezni és anyával kontrázni
- nem kell sínanyát behelyezni
- biztos rögzítés a MEFA-szerelősíneken
- leegyszerűsíti a szerelősínek, illetve szerkezeti elemek összerakását

Rendszer-áttekintés

Megnevezés - katalóguslap	Cikkszám.	IB.	ajánlott szerelősín 45/45	45/60	45/75	45/90	45/120	45/150	ajánlott rögzítőelem MP M12 1280012	MTB 1280001	Recés sínanya M12 0818103	Szögletes sínanya M12 0816138	Sínanya dupla M12 0818110
C45 Sarokelem 90° 2 furat 2/37 oldal	081402400		■	■	■	■	■	■	○ Darabszám: 2 Tartozék: 2 Hlf. csavar 8.8 M12x25	● Darabszám: 2 (anya mellékelve)	○ Darabszám: 2 Tartozék: 2 Hlf. csavar 8.8 M12x25	□▲○ Darabszám: 2 Tartozék: 2 Hlf. csavar 8.8 M12x25	
C45 Sarokelem 90° 3 furat Hosszanti Kereszt 2/37 oldal	 08140300 08140400	 403 404	■	■	■	■	■	■	○ Darabszám: 3 Tartozék:3 Hlf. csavar 8.8 M12x25	● Darabszám: 3 (anya mellékelve)	○ Darabszám: 3 Tartozék: 3 Hlf. csavar 8.8 M12x25	□▲○ Darabszám: 3 Tartozék: 3 Hlf. csavar 8.8 M12x25	▲○ Darabszám: 1+ 1 db. MTB + 3 Hlf. csavar. M12x25
C45 Sarokelem 4 furat 45° 90° 135° 2/37 oldal	 08141000 08140500 08140600	 410 405 406	■	■	■	■	■	■	○ Darabszám: 4 Tartozék: 4 Hlf. csavar 8.8 M12x25	● Darabszám: 4 (anya mellékelve)	○ Darabszám: 4 Tartozék: 4 Hlf. csavar 8.8 M12x25	□▲○ Darabszám: 4 Tartozék: 4 Hlf. csavar 8.8 M12x25	○ Darabszám: 2 Tartozék: 4 Hlf. csavar 8.8 M12x25
C45 Sarokelem merevített 4 furat 2/36 oldal	08140700	407	■	■	■	■	■	■	○ Darabszám: 4 Tartozék: 4 Hlf. csavar 8.8 M12x25	● Darabszám: 4 (anya mellékelve)	○ Darabszám: 4 Tartozék: 4 Hlf. csavar 8.8 M12x25	□▲○ Darabszám: 4 Tartozék: 4 Hlf. csavar 8.8 M12x25	○ Darabszám: 2 Tartozék: 4 Hlf. csavar 8.8 M12x25
C45 Sarokelem merevített 5 furat 2/36 oldal	08141700	417	■	■	■	■	■	■	○ Darabszám: 5 Tartozék: 5 Hlf. csavar 8.8 M12x25	● Darabszám: 5 (anya mellékelve)	○ Darabszám: 5 Tartozék: 5 Hlf. csavar 8.8 M12x25	□▲○ Darabszám: 5 Tartozék: 5 Hlf. csavar 8.8 M12x25	○ Darabszám: 2+ 1 St. MTB Tartozék: 5 Hlf. csavar M12x25
C45 Összekötő elem I 3 furat 2/36 oldal	0814331	433	■	■	■	■	■	■	○ Darabszám: 3 Tartozék:3 Hlf. csavar 8.8 M12x25	● Darabszám: 3 (anya mellékelve)	○ Darabszám: 3 Tartozék: 3 Hlf. csavar 8.8 M12x25	▲○ Darabszám: 3 Tartozék: 3 Hlf. csavar 8.8 M12x25	
C45 Összekötő elem I 4 furat 2/36 oldal	0814349	434	■	■	■	■	■	■	○ Darabszám: 4 Tartozék: 4 Hlf. csavar 8.8 M12x25	● Darabszám: 4 (anya mellékelve)	○ Darabszám: 4 Tartozék: 4 Hlf. csavar 8.8 M12x25	▲○ Darabszám: 4 Tartozék: 4 Hlf. csavar 8.8 M12x25	
C45 Összekötő elem L 3 furat 2/36 oldal	0814307	430	■	■	■	■	■	■	○ Darabszám: 3 Tartozék:3 Hlf. csavar 8.8 M12x25	● Darabszám: 3 (anya mellékelve)	○ Darabszám: 3 Tartozék: 3 Hlf. csavar 8.8 M12x25	▲○ Darabszám: 3 Tartozék: 3 Hlf. csavar 8.8 M12x25	
C45 Összekötő elem T 3 furat 2/36 oldal	0814315	431	■	■	■	■	■	■	○ Darabszám: 4 Tartozék: 4 Hlf. csavar 8.8 M12x25	● Darabszám: 4 (anya mellékelve)	○ Darabszám: 4 Tartozék: 4 Hlf. csavar 8.8 M12x25	▲○ Darabszám: 4 Tartozék: 4 Hlf. csavar 8.8 M12x25	
C45 Univerzális sarokelem rövid 2/35 oldal	08141601		■	■	■	■	■	■	○ Darabszám: 2 Tartozék: 2 Hlf. csavar 8.8 M12x25 *	● Darabszám: 2 (anya mellékelve)*	○ Darabszám: 2 Tartozék: 2 Hlf. csavar 8.8 M12x25 *	○ Darabszám: 2 Tartozék: 2 Hlf. csavar 8.8 M12x25*	
C45 Sarokösszekötő elem bal jobb 2/38 oldal	 08147100 08147200	 471 472	■	■	■	■	■	■	○ Darabszám: 4 Tartozék: 4 Hlf. csavar 8.8 M12x25	● Darabszám: 4 (anya mellékelve)	○ Darabszám: 4 Tartozék: 4 Hlf. csavar 8.8 M12x25	▲○ Darabszám: 4 Tartozék: 4 Hlf. csavar 8.8 M12x25	▲○ Darabszám: 2 Tartozék: 4 Hlf. csavar 8.8 M12x25
C45 összekötő elem kereszt 2/38 oldal	0816582	658	■	■	■	■	■	■	□○ Darabszám: 5 Tartozék: 5 Hlf. csavar 8.8 M12x25	□○ Darabszám: 5 (anya mellékelve)	● Darabszám: 6 Tartozék: 6 Hlf. csavar 8.8 M12x25	▲○□ Darabszám: 5 Tartozék: 5 Hlf. csavar 8.8 M12x25	▲● Darabszám: 2+ 2 db. MTB+6 Hlf csavar M12x25

02

Rendszer-áttekintés

Megnevezés - katalóguslap	Cikkszám	IB.	ajánlott szerelősín 45/45	45/60	45/75	45/90	45/120	45/150	ajánlott kapcsolóelem MP M12 1280012	MTB 1280001	Recés sínanya M12 0818103	Szögletes alátét M12 0816138	Sínanya dupla M12 0818110
C45 Összekötő elem			■	■	■	■	■	■	□ ○	□ ○	●	□ ▲ ○	▲ ●
T lapos	0816574	657							Darabszám: 3 Tartozék: 3 Hlf. csavar 8.8 M12x25	Darabszám: 3 (anya mellékelve)	Darabszám: 4 Tartozék: 4 Hlf. csavar 8.8 M12x25	Darabszám: 4 Tartozék:4 Hlf. csavar 8.8 M12x25	Darabszám:1+ 2 db. négyszögletes alátét + 4 Hlf. csavar M12x25
T hajlított	0816870	687											
2/38 oldal													
C45 Sarokösszekötő elem 4 furat	08165900	659	■	■	■	■	■	■	○ Darabszám: 4 Tartozék: 4 Hlf. csavar 8.8 M12x25	● Darabszám: 4 (anya mellékelve)	○ Darabszám: 4 Tartozék: 4 Hlf. csavar 8.8 M12x25	▲ ○ Darabszám: 4 Tartozék:4 Hlf. csavar 8.8 M12x25	▲ ○ Darabszám: 2 + 4 Hlf. csavar M12x25
2/38 oldal													
C45 összekötő elem 3D 2x90°	08123000		■	■	■	■	■	■	○ Darabszám: 2 Tartozék: 2 Hlf. csavar. M12x25	● Darabszám: 2 (anya mellékelve)	○ Darabszám: 2 Tartozék: 2 Hlf. csavar. M12x25	▲ ○ Darabszám: 2 Tartozék: 2 Hlf. csavar. M12x25	▲ ○ Darabszám: 1 Tartozék: 2 Hlf. csavar. M12x25
C45 Összekötő elem 3D 90°	08123200		■	■	■	■	■	■					
C45 Összekötő elem 3D 180°	08123100		■	■	■	■	■	■					
2/39 oldal													
C45 Kalapprofil 45	08162445	624	■						○ Darabszám: 3 Tartozék:3 Hlf. csavar 8.8 M12x25	● Darabszám: 3 (anya mellékelve)	○ Darabszám: 3 Tartozék: 3 Hlf. csavar 8.8 M12x25		
C45 Kalapprofil 60	0816253	625		■									
C45 Kalapprofil 75	08162875				■								
C45 Kalapprofil 90	08162690	626				■							
C45 Kalapprofil 120	0816274	627					■						
2/41 oldal													
C45 Lépcsős összektő 45	08141245	412	■						○ Darabszám: 3 Tartozék:3 Hlf. csavar 8.8 M12x25	● Darabszám: 3 (anya mellékelve)	○ Darabszám: 3 Tartozék: 3 Hlf. csavar 8.8 M12x25	▲ ○ Darabszám: 3 Tartozék: 3 Hlf. csavar 8.8 M12x25	▲ ○ Darabszám:1+ 1 d. MTB + 3 Hlf. csavar M12x25
C45 Lépcsős összekötő 60	08141300	413		■									
2/40 oldal													
C35/45 Profilrögzítő kombi									○ Darabszám: 1 Tartozék: 1 Hlf. csavar 8.8 M12x30		● Darabszám: 1 Tartozék: 1 Hlf. csavar 8.8 M12x30 + H	○ Darabszám: 1 Tartozék: 1 Hlf. csavar 8.8 M12/16x30+H	
13 mm	08162945		■	■	■	■	■	■					
17 mm	08163365	632	■	■	■	■	■	■					
2/41 oldal													
C45 Síntoldó L 45	08162001	620	■	■	■	■	■	■	○ Darabszám: 4 Tartozék: 4 Hlf. csavar 8.8 M12x25	● Darabszám: 4 (anya mellékelve)	○ Darabszám:4 Tartozék: 4 Hlf. csavar 8.8 M12x25	□ ○ ▲ Tartozék: 4 Hlf. csavar 8.8 M12x25	▲ ○ Darabszám: 2 Tartozék: 4 Hlf. csavar 8.8 M12x25
2/40 oldal													
C45 Síntalp									● Darabszám: 2 Tartozék: 2 Hlf. csavar 8.8 M12x25	□ ○ Darabszám: 2 (anya mellékelve)	○ Darabszám:2 Tartozék: 2 Hlf. csavar 8.8 M12x25	▲ ○ Darabszám:2 Tartozék: 2 Hlf. csavar 8.8 M12x25	● Darabszám: 1 Tartozék: 2 Hlf. csavar 8.8 M12x25
45/26-52 hosszanti		201	■										
45/26-75 kereszt		204	■	■	■	□	□	□					
45/60-75 hosszanti		218	□	■	■								
2/42 oldal													
C45 Síntalp									● Darabszám: 4 Tartozék: 4 Hlf. csavar 8.8 M12x25		○ Darabszám: 4 Tartozék: 4 Hlf. csavar 8.8 M12x25	○ Darabszám: 4 Tartozék: 4 Hlf. csavar 8.8 M12x25	○ ● Darabszám: 2 Tartozék: 4 Hlf. csavar 8.8 M12x25
45/90		209				■							
45/120		210					■						
45/150								■					
2/42 oldal													
C45 Összekötő elem csuklós									○ Darabszám: 3 Tartozék: 3 Hlf. csavar 8.8 M12x25	● Darabszám: 3 (anya mellékelve)	○ Darabszám: 3 Tartozék: 3 Hlf. csavar 8.8 M12x25	▲ ○ Darabszám: 3 Tartozék: 3 Hlf. csavar 8.8 M12x25	▲ ○ Darabszám:1 + 1 db. MTB Tartozék: 3 Hlf. csavar M12x25
hosszanti	08120600	206	■	■	■	□	□	□					
kereszt	08121100	211	■	■	■	□	□	□					
2/47 oldal													
C45 Csuklós síntalp			■	■	■	□	□	□	○ Darabszám: 2 Tartozék: 2 Hlf. csavar 8.8 M12x25	● Darabszám: 2 (anya mellékelve)	Darabszám: 2 Tartozék: 2 Hlf. csavar 8.8 M12x25	▲ ○ Darabszám: 2 Tartozék: 2 Hlf. csavar 8.8 M12x25	▲ ○ Darabszám: 1 Tartozék: 2 Hlf. csavar 8.8 M12x25
hosszanti	08122600	226											
kereszt	08122500	225											
2/46 oldal													
C45 Homloklemez	2/39 oldal												
C45 Csuklós elem	2/47 oldal												
5 Csuklós ö.k.elem	2/44 oldal												

■ **Standard** □ feltételes ● optimális ○ alternatív ▲ sín hátoldalra való felcsavarozásához

C45 Szerelősínek, tűzihorganyzott, perforált, fogazott

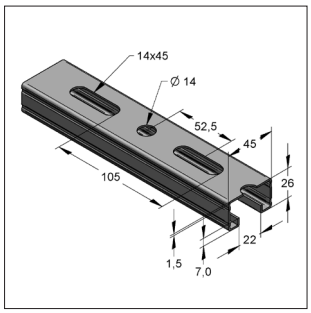

45/26/1,5
szerelősín

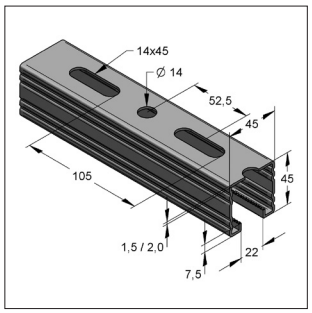

45/45/1,5 és
45/45/2,0 szerelősín

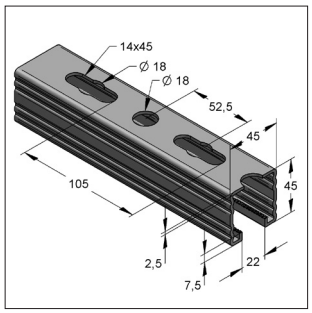

45/45/2,5
szerelősín

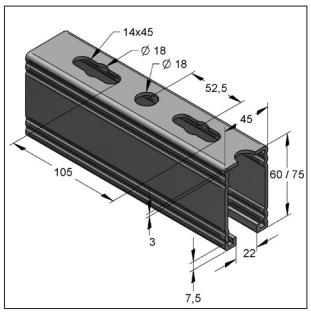

45/60/3,0 és
45/75/3,0 szerelősín

Kivitel/szerelés:

Síntípus:	C-Profil, fogazott
Rögzítés típusa:	alakzáró rögzítés és közös furattal való kapcsolat
Oválfurat:	14 x 45 mm
Megjegyzés:	a dupla sínek furatozottak és hegesztettek vágási élek / furatélek korrózióvédettek

Műszaki adatok:

Anyag:	Acél
Anyagminőség:	S250GD-Z275-N-A
Felület:	tűzihorganyzott szalagacél (fbv)
Anyagminőség:	S235JRG2
Felület:	egyedi tűzihorganyzás (fsv)

RAL-GZ 655-C

[1] egyedileg tűzihorganyzott szerelősíneknél a fedőréteg vastagságából adódóan 1mm-es méreteltérés lehetséges
[2] RAL bevizsgálás nélkül
[3] Teljesíti a DIN EN 1993-1-2 (EC3) előírásait

45/26 szerelősín

Megnevezés	Korrózióvédelem	Súly [kg/m]	Hossz [m]	Csom. [m]	Cikkszám
45/26/1,5 fbv	tűzihorganyzott szalagacél	1,34	2	2	08202622
45/26/1,5 fbv	tűzihorganyzott szalagacél	1,34	3	3	08202630
45/26/1,5 fbv	tűzihorganyzott szalagacél	1,34	6	6	08202662

45/45 szerelősín

45/45/1,5 fbv	tűzihorganyzott szalagacél	1,89	2	2	082045215
45/45/1,5 fbv	tűzihorganyzott szalagacél	1,89	3	3	082045315
45/45/1,5 fbv	tűzihorganyzott szalagacél	1,89	6	6	082045615
45/45/2,0 fbv[3]	tűzihorganyzott szalagacél	2,45	2	2	082045220
45/45/2,0 fbv[3]	tűzihorganyzott szalagacél	2,45	3	3	082045320
45/45/2,0 fbv[3]	tűzihorganyzott szalagacél	2,45	6	6	082045620
45/45/2,5 fbv[3]	tűzihorganyzott szalagacél	2,96	3	3	0820453251
45/45/2,5 fbv[3]	tűzihorganyzott szalagacél	2,96	6	6	0820456251
45/45/2,5 fsv * [1] [3]	egyedileg tűzihorganyzott	3,21	3	3	0820453252
45/45/2,5 fsv * [1] [3]	egyedileg tűzihorganyzott	3,21	6	6	0820456252

45/60 szerelősín

45/60/3,0 fbv[3]	tűzihorganyzott szalagacél	4,06	6	6	0810762
45/60/3,0 fsv * [1] [3]	egyedileg tűzihorganyzott	4,35	6	6	0810770

45/75 szerelősín

45/75/3,0 fbv[3]	tűzihorganyzott szalagacél	4,82	6	6	08207562
45/75/3,0 fsv * [1] [2] [3]	egyedileg tűzihorganyzott	5,15	6	6	08207561

Megjegyzés:
*: rendelésre, egyedi szállítási határidő

Műszaki áttekintés lásd 2/61
Rozsdamentes szerelősíneket lásd 13 fejezet
Szerelősínek műanyag védőréteggel kérésre

C45 Szerelősínek, tűzihorganyzott, perforált, fogazott

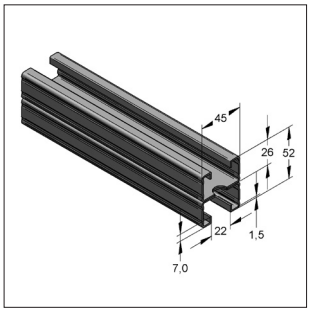

45/52
szerelősín

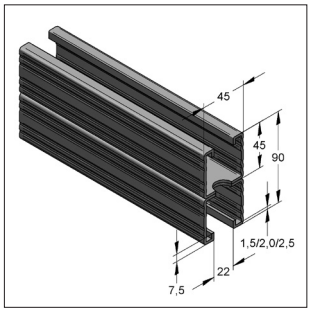

45/90
szerelősín

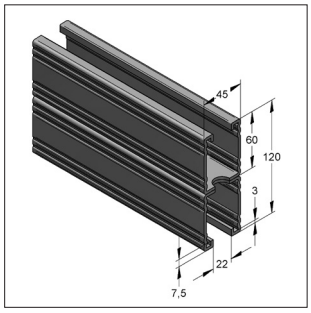

45/120
szerelősín

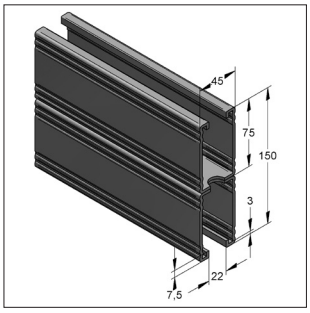

45/150
szerelősín

Kivitel/szerelés:

Síntípus:	C-Profil, fogazott
Rögzítés típusa:	alakzáró rögzítés és közös furattal való kapcsolat
Oválfurat:	14 x 45 mm,
Megjegyzés:	a dupla sínek furatozottak és hegesztettek vágási élek / furatélek korrózióvédettek

Műszaki adatok:

Anyag:	Acél
Anyagminőség:	S250GD-Z275-N-A
Felület:	tűzihorganyzott szalagacél (fbv)
Anyagminőség:	S235JRG2
Felület:	egyedi tűzihorganyzás (fsv)

RAL-GZ 655-C

3)

[1] egyedileg tűzihorganyzott szerelősíneknél a fedőréteg vastagságából adódóan 1mm-es méreteltérés lehetséges

[2] RAL bevizsgálás nélkül

[3] Teljesíti a DIN EN 1993-1-2 (EC3) előírásait

Megnevezés	Korrózióvédelem	Súly [kg/m]	Hossz [m]	Csom. [m]	Cikkszám
45/52 szerelősín					
45/52/1,5 D fbv[3]	tűzihorganyzott szalagacél	2,69	6	6	08215262
45/90 szerelősín					
45/90/1,5 D fbv[3]	tűzihorganyzott szalagacél	3,78	6	6	0821901615
45/90/2,0 D fbv[3]	tűzihorganyzott szalagacél	4,90	6	6	0821901620
45/90/2,5 D fbv [3]	tűzihorganyzott szalagacél	5,92	6	6	0821901625
45/90/2,5 D fsv * [1] [3]	egyedileg tűzihorganyzott	6,35	6	6	0821902625
45/120 szerelősín					
45/120/3,0 D fbv [3]	tűzihorganyzott szalagacél	8,12	6	6	0810825
45/120/3,0 D fsv * [1] [3]	egyedileg tűzihorganyzott	8,63	6	6	0810833
45/150 szerelősín					
45/150/3,0 D fbv[3]	tűzihorganyzott szalagacél	9,64	6	6	08225062
45/150/3,0 D fsv * [1] [2] [3]	egyedileg tűzihorganyzott	10,24	6	6	08225061

Megjegyzés:
*: rendelésre, egyedi szállítási határidő

Műszaki áttekintés lásd 2/61
Rozsdamentes szerelősíneket lásd 13 fejezet
Szerelősínek műanyag védőréteggel kérésre

C45 Stex GP bilincscsatlakozó

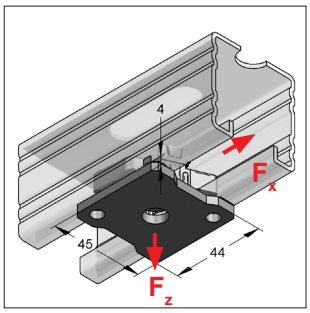

C45 Stex GP bilincscsatlakozó

Kivitel/szerelés:
Síntípus: C45
Rögzítés típusa: alakzáró rögzítés és közös furattal való kapcsolat
Alkalmazás: bilincscsatlakozó

Terhelési értékeket lásd 2/30

* RAL bevizsgálás nélkül

Műszaki adatok:
Anyag: Acél
Anyagminőség: S235JR
Felület: galv. horganyzott

02

Megnevezés	Súly [kg/db]	Csom. [db]	Cikkszám
C45 Stex GP bilincscsatlakozó M8*	0,113	30	1280508
C45 Stex GP bilincscsatlakozó M10	0,111	30	1280510
C45 Stex GP bilincscsatlakozó M12	0,108	30	1280512

C45 Stex GB gyorscsatlakozó

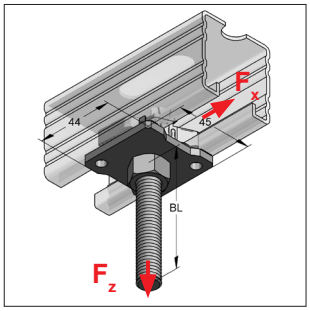

C45 Stex GB gyorscsatlakozó

Kivitel/szerelés:
Síntípus: C45
Rögzítés típusa: alakzáró rögzítés és közös furattal való kapcsolat
Alkalmazás: bilincscsatlakozó
Tartozék: Anya M8/M10/M12

Terhelési értékeket lásd 2/32

Műszaki adatok:
Anyag: Acél
Anyagminőség: S235JR
Felület: galv. horganyzott
Menetes csap: FK 4.6

Megnevezés	Hasznos hossz BL [mm]	Súly [kg/db]	Csom. [db]	Cikkszám
C45 Stex GB gyorcsatlakozó M8/50 *	23	0,134	30	1281050
C45 Stex GB gyorcsatlakozó M8/70 *	43	0,141	20	1281070
C45 Stex GB gyorcsatlakozó M8/90 *	63	0,147	20	1281090
C45 Stex GB gyorcsatlakozó M8/110 *	83	0,154	20	1281110
C45 Stex GB gyorcsatlakozó M8/130 *	103	0,160	20	1281130
C45 Stex GB gyorcsatlakozó M10/50 *	23	0,147	30	1282050
C45 Stex GB gyorcsatlakozó M10/70 *	43	0,157	20	1282070
C45 Stex GB gyorcsatlakozó M10/90 *	63	0,166	20	1282090
C45 Stex GB gyorcsatlakozó M10/110 *	83	0,178	20	1282110
C45 Stex GB gyorcsatlakozó M10/130 *	103	0,188	20	1282130
C45 Stex GB gyorcsatlakozó M12/50 *	23	0,159	30	1283050
C45 Stex GB gyorcsatlakozó M12/70 *	43	0,174	20	1283070
C45 Stex GB gyorcsatlakozó M12/90 *	63	0,189	20	1283090
C45 Stex GB gyorcsatlakozó M12/110 *	83	0,203	20	1283110
C45 Stex GB gyorcsatlakozó M12/130 *	103	0,218	20	1283130

Megjegyzés:
*: rendelésre, egyedi szállítási határidő

C45 Stex MP szárnyas anya

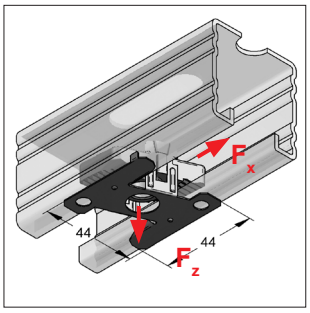

C45 Stex MP szárnyas anya

RAL-GZ 655-D

Kivitel/szerelés:

Síntípus:	C45
Rögzítés típusa:	alakzáró rögzítés és közös furattal való kapcsolat
Alkalmazás:	kapcsolóelemekhez
Szükséges tartozék:	Hatlapfejű csavar FK 8.8

Műszaki adatok:

Anyag:	Acél
Anyagminőség:	S235JR
Felület:	galv. horganyzott

Terhelési értékeket lásd 2/30

* RAL bevizsgálás nélkül

Megnevezés	Súly [kg/db]	Csom. [db]	Cikkszám
C45 Stex MP szárnyas anya M6*	0,059	30	1280006
C45 Stex MP szárnyas anya M8*	0,058	30	1280008
C45 Stex MP szárnyas anya M10	0,056	30	1280010
C45 Stex MP szárnyas anya M12	0,053	30	1280012

C45 Stex MTB szárnyas gyorscsatlakozó

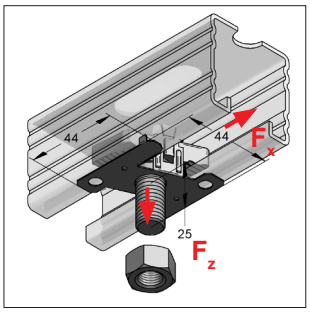

C45 Stex MTB szárnyas gyorscsatlakozó M12 anyával

RAL-GZ 655-D

Kivitel/szerelés:

Síntípus:	C45
Rögzítés típusa:	alakzáró rögzítés és közös furattal való kapcsolat
Alkalmazás:	kapcsolóelemekhez

Műszaki adatok:

Anyag:	Acél
Anyagminőség:	S235JR
Felület:	galv. horganyzott
Menetes szár:	FK 8.8

Terhelési értékeket lásd 2/30

Megnevezés	Súly [kg/db]	Csom. [db]	Cikkszám
C45 Stex MTB szárnyas gyorscsatlakozó M12x40 *	0,099	30	1280001

Megjegyzés:
*: rendelésre, egyedi szállítási határidő

C45 Sínanya fogazott

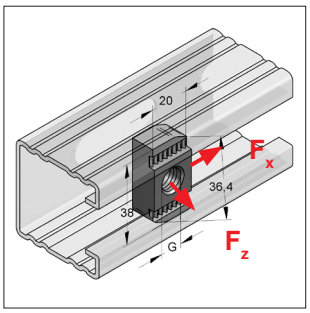

C45 Sínanya fogazott

Kivitel/szerelés:

Síntípus:	C45
Rögzítés típusa:	alakzáró rögzítés és közös furattal való kapcsolat
Alkalmazás:	kapcsolóelemekhez, bilincs-csatlakozóként
Szükséges tartozék:	Hlf. csavar, menetes csap, - szár, alátét, hatlapú anya

Terhelési értékeket lásd 2/30

* RAL bevizsgálás nélkül

Műszaki adatok:

Anyag:	Acél
Anyagminőség:	S235JR
Felület:	galv. horgany

Megnevezés	Méretek L x B [mm]	Menet G	Súly [kg/db]	Csom. [db]	Cikkszám
C45 Sínanya fogazott M6	34 x 21	M6*	0,053	100	0818000
C45 Sínanya fogazott M8	36 x 20	M8*	0,060	100	0818101
C45 Sínanya fogazott M10	36 x 20	M10	0,058	100	0818102
C45 Sínanya fogazott M12	36 x 20	M12	0,056	100	0818103

C45 Sínanya fogazott, tűzihorganyzott

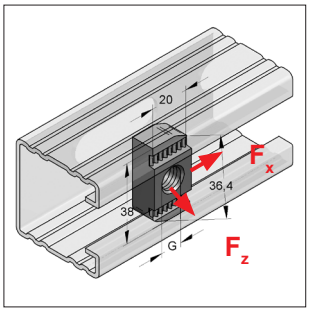

C45 Sínanya fogazott th.

Kivitel/szerelés:

Síntípus:	C45
Rögzítés típusa:	alakzáró rögzítés és közös furattal való kapcsolat
Alkalmazás:	kapcsolóelemekhez, bilincs-csatlakozóként
Szükséges tartozék:	Hlf. csavar, menetes csap, - szár, alátét, hatlapú anya

Terhelési értékeket lásd 2/30

Műszaki adatok:

Anyag:	Acél
Anyagminőség:	S235JR
Felület:	tűzihorganyzott

Megnevezés	Méretek L x B [mm]	Menet G	Súly [kg/db]	Csom. [db]	Cikkszám
C45 Sínanya fogazott th. M8 *	34 x 20	M8	0,042	100	081810101/zn
C45 Sínanya fogazott th. M10 *	36 x 20	M10	0,058	100	0818102/zn
C45 Sínanya fogazott th. M12 *	36 x 20	M12	0,056	100	081810301/zn

Megjegyzés:
*: rendelésre, egyedi szállítási határidő

C45 Kalapácsfejű csavar, fogazott (htl. anya és alátét nélkül)

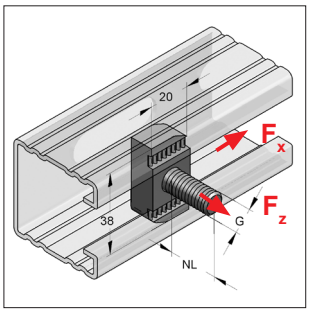

C45 Kalapácsfejű csavar, fogazott

Kivitel/szerelés:

Síntípus:	C45
Rögzítés típusa:	alakzáró rögzítés és közös furattal való kapcsolat
Alkalmazás:	kapcsolóelemekhez, bilincscsatlakozáshoz
Szükséges tartozék:	alátét és hatlapú anya

Terhelési értékeket lásd 2/30

* RAL bevizsgálás nélkül

Műszaki adatok:

Anyag:	Acél
Anyagminőség:	S235JR
Felület:	galv. horg.
Menetes csap:	8.8

Megnevezés	Hasznos hossz NL [mm]	Menet G	Súly [kg/db]	Csom. [db]	Cikkszám
C45 Kalapácsfejű csavar M8 *	17,5	M8*	0,072	100	0816936
C45 Kalapácsfejű csavar M10	19,5	M10	0,070	100	0816944
C45 Kalapácsfejű csavar M12	22,5	M12	0,085	100	0816952

C45 Kalapácsfejű csavar

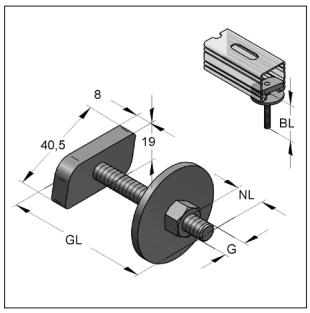

C45 Kalapácsfejű csavar

Kivitel/szerelés:

Síntípus:	C45
Rögzítés típusa:	csúszásmentes rögzítés és közös furattal való kapcsolat
Alkalmazás:	bilincscsatlakozóként

Műszaki adatok:

Anyag:	Acél
Anyagminőség:	S235JR
Felület:	galv. horganyzott

[1] nem alkalmas M8/10 lépcsős anyához
[2] nem alkalmas M10/12 lépcsős anyához

Megnevezés	Menet GxGL [mm]	Hossz BL [mm]	Hasznos hossz NL [mm]	Súly [kg/db]	Csom. [db]	Cikkszám
C45 Kalapácsfejű csavar	M8x35 [1]	19,5	9,5	0,099	50	0698735
C45 Kalapácsfejű csavar	M8x40	24,5	14,5	0,101	50	0698740
C45 Kalapácsfejű csavar	M8x50	34,5	24,5	0,104	50	0698750
C45 Kalapácsfejű csavar	M8x70	54,5	44,5	0,111	50	0698770
C45 Kalapácsfejű csavar	M10x35 [2]	19,5	8,0	0,109	50	0699235
C45 Kalapácsfejű csavar	M10x50	34,5	23,0	0,117	50	0699250
C45 Kalapácsfejű csavar	M10x70	54,5	43,0	0,127	50	0699270
C45 Kalapácsfejű csavar	M12x40	25,0	11,0	0,123	50	0699740
C45 Kalapácsfejű csavar	M12x50	35,0	21,0	0,130	50	0699750
C45 Kalapácsfejű csavar	M12x70	55,0	41,0	0,145	50	0699770

C45 Sínanya

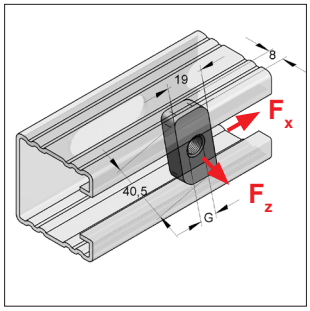

C45 Sínanya

Kivitel/szerelés:

Síntípus:	C45
Rögzítés típusa:	csúszásmentes rögzítés és közös furattal való kapcsolat
Alkalmazás:	bilincscsatlakozóként, kapcsolóelemekhez
Szükséges tartozék:	Hatlapfejű csavar, menetes csap ill. -szár, alátét, hatlapú anya

Műszaki adatok:

Anyag:	Acél
Anyagminőség:	S235JR
Felület:	galv. horganyzott

Terhelési értékeket lásd 2/30

Megnevezés	Méretek L x B x S [mm]	Menet G	Súly [kg/db]	Csom. [db]	Cikkszám
C45 Sínanya M8	40 x 22	M8	0,043	100	0750107
C45 Sínanya M10	40 x 22	M10	0,041	100	0750115
C45 Sínanya M12	40 x 22	M12	0,040	100	0750123

C35/45 Szögletes sínanya

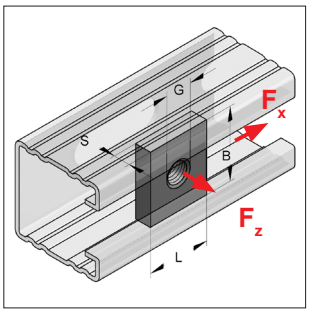

C35/45 Szögletes sínanya

Kivitel/szerelés:

Síntípus:	C45
Rögzítés típusa:	csúszásmentes rögzítés és közös furattal való kapcsolat
Alkalmazás:	kapcsolóelemekhez, profil aljára való rögzítéshez. A sín furatos oldalán is alkalmazható.
Szükséges tartozék:	Hatlapfejű csavar FK 8.8, menetes csap ill. -szár, alátét és hatlapú anya

Műszaki adatok:

Anyag:	Acél
Anyagminőség:	S235JR
Felület:	galv. horganyzott

Terhelési értékeket lásd 2/30

Szerelősín szélesség 45 mm

Megnevezés	Méretek L x B x S [mm]	Menet G	Súly [kg/db]	Csom. [db]	Cikkszám
C35/45 Szögletes sínanya M8	30x35x6	M8	0,048	50	0816112
C35/45 Szögletes sínanya M10	30x35x8	M10	0,063	50	0816120
C35/45 Szögletes sínanya M12	30x35x8	M12	0,061	50	0816138
C35/45 Szögletes sínanya M16	30x35x8	M16	0,058	50	0816146

C45 Sínanya dupla, 2xM12 fogazott

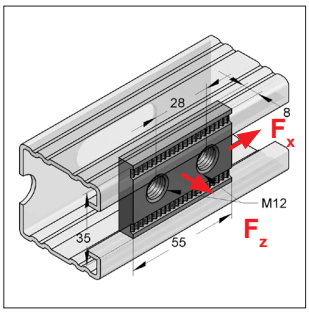

C45 Sínanya dupla, 2xM12, fogazott

RAL GÜTEZEICHEN KORRBEFESTIGUNG RAL-GZ 655-D

Kivitel/szerelés:

Síntípus:	C45
Rögzítés típusa:	alakzáró rögzítés és közös furattal való kapcsolat
Alkalmazás:	kapcsolóelemekhez, profil aljára való rögzítéshez
Szükséges tartozék:	Hatlapfejű csavar FK 8.8, kapcsolóelem

Műszaki adatok:

Anyag:	Acél
Anyagminőség:	S235JR
Felület:	galv. horg.[1)]

Terhelési értékeket lásd 2/30

[1)] Kültéri alkalmazásra cink-nikkel bevonattal is kérhető! (Korrozióállósági osztály C3 ISO 9223). Szállítás kérésre!

Megnevezés	Méretek L x B x S	Menet	Súly [kg/db]	Csom. [db]	Cikkszám
C45 Sínanya dupla, 2xM12 fogazott	55 x 35 x 8	M12	0,106	50	0818110

Jóváhagyott terhelések RAL-GZ 655-D szerint

kombinálva a C45 Stex, C45 sínanya-fogazott, C45 sínanya dupla,fogazott, C45 szárnyas gyorscsatlakozó elemmel
Globális biztonsági tényező γ = 2

Szerelősín tűzihorganyzott	C45 Stex GP, C45 Stex MP, C45 Stex MTB			
	F_z	F_x	M12 8.8	M10 8.8
	F_z [kN]	F_x [kN]	Meghúzási nyomaték [Nm]	Meghúzási nyomaték [Nm]
C45/26/1,5	**4,11**	**3,86**	**50**	**45**
C45/52/1,5 D				
C45/45/1,5				
C45/90/1,5 D				
C45/45/2,0				
C45/90/2,0 D				
C45/45/2,5	**10,94**	**4,41**		
C45/90/2,5 D				
C45/60/3,0				
C45/120/3,0 D				
C45/75/3,0				
C45/150/3,0 D				

Szerelősín tűzihorganyzott	C45 sínanya dupla, fogazott		
	F_z	F_x	M12 8.8
	F_z [kN]	F_x [kN]	Meghúzási nyomaték [Nm]
C45/26/1,5	**5,57**	**10,00**	**60**
C45/52/1,5 D			
C45/45/1,5			
C45/90/1,5 D			
C45/45/2,0			
C45/90/2,0 D			
C45/45/2,5	**13,97**	**12,81**	
C45/90/2,5 D			
C45/60/3,0			
C45/120/3,0 D			
C45/75/3,0			
C45/150/3,0 D			

Szerelősín tűzihorganyzott	C45 sínanya-fogazott, C45 szárnyas gyorscsatlakozó			
	F_z	F_x	M12 8.8	M10 8.8
	F_z [kN]	F_x [kN]	Meghúzási nyomaték [Nm]	Meghúzási nyomaték [Nm]
C45/26/1,5	**4,50**	**3,91**	**60**	**50**
C45/52/1,5 D				
C45/45/1,5				
C45/90/1,5 D				
C45/45/2,0				
C45/90/2,0 D				
C45/45/2,5	**13,86**	**4,32**		
C45/90/2,5 D				
C45/60/3,0				
C45/120/3,0 D				
C45/75/3,0				
C45/150/3,0 D				

Jóváhagyott terhelések RAL-GZ 655-D szerint

kombinálva a C45 Stex, C45 sínanya-fogazott, C45 sínanya dupla,fogazott, C45 szárnyas gyorscsatlakozó elemmel
Globális biztonsági tényező γ = 2

Szerelősín egyedileg tűzihorganyzott	C45 Stex GP, C45 Stex MP, C45 Stex MTB			
	F_z	F_x	M12 8.8	M10 8.8
	F_z [kN]	F_x [kN]	Meghúzási nyomaték [Nm]	Meghúzási nyomaték [Nm]
C45/45/2,5	**10,94**	**2,95**	**50**	**45**
C45/90/2,5 D				
C45/60/3,0				
C45/120/3,0 D				
C45/75/3,0*				
C45/150/3,0 D*				

Szerelősín egyedileg tűzihorganyzott	C45 sínanya dupla, fogazott		
	F_z	F_x	M12 8.8
	F_z [kN]	F_x [kN]	Meghúzási nyomaték[Nm]
C45/45/2,5	**13,97**	**4,38**	**60**
C45/90/2,5 D			
C45/60/3,0			
C45/120/3,0 D			
C45/75/3,0*			
C45/150/3,0 D*			

Szerelősín egyedileg tűzihorganyzott	C45 sínanya-fogazott, C45 szárnyas gyorscsatlakozó			
	F_z	F_x	M12 8.8	M10 8.8
	F_z [kN]	F_x [kN]	Meghúzási nyomaték [Nm]	Meghúzási nyomaték[Nm]
C45/45/2,5	**13,86**	**2,90**	**60**	**50**
C45/90/2,5 D				
C45/60/3,0				
C45/120/3,0 D				
C45/75/3,0*				
C45/150/3,0 D*				

* RAL-GZ 655-D bevizsgálás nélkül

Jóváhagyott terhelések RAL-GZ 655-D szerint

kombinálva a C45 Stex, C45 sínanya-fogazott, C45 sínanya dupla,fogazott, C45 szárnyas gyorscsatlakozó elemmel
Globális biztonsági tényező γ = 2

Szerelősín tűzihorganyzott	C45 Stex GB		
	F_z	F_x	M12 4.6
	F_z [kN]	F_x [kN]	Meghúzási nyomaték[Nm]
C45/26/1,5	4,11	2,80	29
C45/52/1,5 D			
C45/45/1,5			
C45/90/1,5 D			
C45/45/2,0			
C45/90/2,0 D			
C45/45/2,5	9,54	2,80	
C45/90/2,5 D			
C45/60/3,0			
C45/120/3,0 D			
C45/75/3,0			
C45/150/3,0 D			

Szerelősín tűzihorganyzott	C45 sínanya 40 x 22		
	F_z	F_x	M12 8.8
	F_z [kN]	F_x [kN]	Meghúzási nyomaték[Nm]
C45/26/1,5	4,24	1,10	40
C45/52/1,5 D			
C45/45/1,5			
C45/90/1,5 D			
C45/45/2,0			
C45/90/2,0 D			
C45/45/2,5	10,00	1,10	
C45/90/2,5 D			
C45/60/3,0			
C45/120/3,0 D			
C45/75/3,0			
C45/150/3,0 D			

Szerelősín tűzihorganyzott	C45 szögletes sínanya 35 x 30 x 8			
	F_z	F_x	M12 8.8	M10 8.8
	F_z [kN]	F_x [kN]	Meghúzási nyomaték[Nm]	Meghúzási nyomaték[Nm]
C45/26/1,5	3,23	1,70	60	50
C45/52/1,5 D				
C45/45/1,5				
C45/90/1,5 D				
C45/45/2,0				
C45/90/2,0 D				
C45/45/2,5	8,80	2,00		
C45/90/2,5 D				
C45/60/3,0				
C45/120/3,0 D				
C45/75/3,0				
C45/150/3,0 D				

Jóváhagyott terhelések RAL-GZ 655-D szerint

kombinálva a C45 Stex, C45 sínanya-fogazott, C45 sínanya dupla,fogazott, C45 szárnyas gyorscsatlakozó elemmel
Globális biztonsági tényező γ = 2

Szerelősín egyedileg tűzihorganyzott	C45 Stex GB		
	F_z	F_x	M12 4.6
	F_z [kN]	F_x [kN]	Meghúzási nyomaték[Nm]
C45/45/2,5	**9,54**	**2,36**	**29**
C45/90/2,5 D			
C45/60/3,0			
C45/120/3,0 D			
C45/75/3,0*			
C45/150/3,0 D*			

Szerelősín egyedileg tűzihorganyzott	C45 sínanya 40 x 22		
	F_z	F_x	M12 8.8
	F_z [kN]	F_x [kN]	Meghúzási nyomaték[Nm]
C45/45/2,5	**10,00**	**1,74**	**60**
C45/90/2,5 D			
C45/60/3,0			
C45/120/3,0 D			
C45/75/3,0*			
C45/150/3,0 D*			

Szerelősín egyedileg tűzihorganyzott	C45 szögletes sínanya 35 x 30 x 8			
	F_z	F_x	M12 8.8	M10 8.8
	F_z [kN]	F_x [kN]	Meghúzási nyomaték[Nm]	Meghúzási nyomaték[Nm]
C45/45/2,5	**8,80**	**1,90**	**60**	**50**
C45/90/2,5 D				
C45/60/3,0				
C45/120/3,0 D				
C45/75/3,0*				
C45/150/3,0 D*				

* RAL-GZ 655-D bevizsgálás nélkül

C45 Szögletes alátét

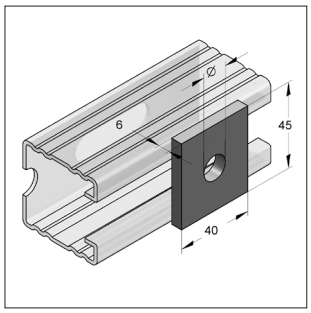

C45 Szögletes alátét

Kivitel/szerelés:
Síntípus: C45

Műszaki adatok:
Anyag: Acél
Anyagminőség: S235JR
Felület: galv. horganyzott[1)]

[1)] Kültéri alkalmazásra cink-nikkel bevonattal is kérhető!
(Korrozióállósági osztály C3 ISO 9223). Szállítás kérésre!

Megnevezés	Furat-Ø [mm]		Súly [kg/db]	Csom. [db]	Cikkszám
C45 Szögletes alátét *	**13**	(IB 401)	0,081	50	0814016
C45 Szögletes alátét *	**17**	(IB 400)	0,076	50	0814017

Megjegyzés:
*: rendelésre, egyedi szállítási határidő

C45 Zárósapka

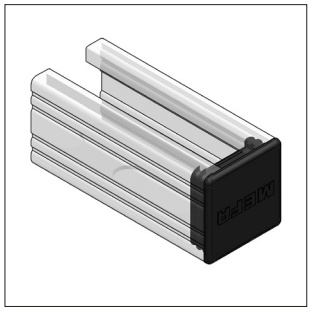

C45 Zárósapka

Kivitel/szerelés:
Síntípus: C45

Műszaki adatok:
Anyag: műanyag PE
Szín: fekete

Megnevezés		Súly [kg/db]	Csom. [db]	Cikkszám
C45 Zárósapka 45/26		0,007	50	0819005
C45 Zárósapka 45/40	rozsdamentes sínekhez	0,010	50	0819032
C45 Zárósapka 45/45		0,008	50	0819036
C45 Zárósapka 45/60		0,015	50	910819042
C45 Zárósapka 45/75		0,019	50	0819046

C45 Univerzális csomóponti elem

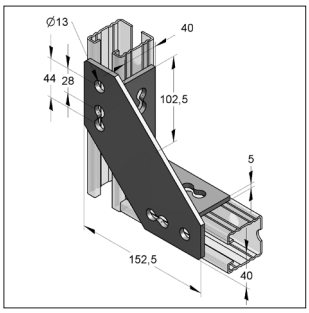

C45 Univerzális csomóponti elem

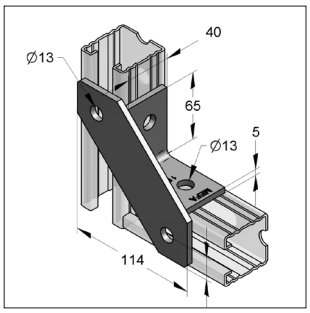

C45 Univerzális csomóponti elem K

Kivitel/szerelés:

Síntípus:	C45
Rögzítés típusa:	szerelősínek sarokbekötésére sarokelem és sarokfordító kombinációja, jobbos ill. balos kiváltására

Műszaki adatok:

Anyag:	Acél
Anyagminőség:	S235JR
Felület:	galv. horganyzott

A terhelhetőség az összekötött sínek terhelhetőségének függvénye
* Megjegyzés: nyomatékmentes kapcsolatokhoz

Megnevezés	Súly [kg/db]	Csom. [db]	Cikkszám
C45 Univerzális csomóponti elem	0,803	10	08141600
C45 Univerzális csomóponti elem K* rövid	0,445	25	08141601

C45 Fejcsatlakozó elem

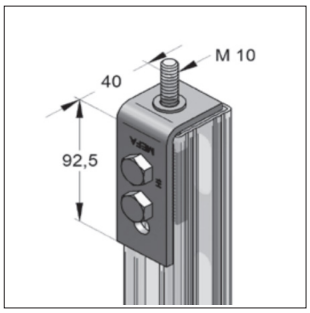

C45 fejcsatlakozó elem

Kivitel/szerelés:

Síntípus:	C45
Alkalmazás:	csatlakozóelem a sínek végoldalára menetes csatlakozás a C45 rendszerhez

Műszaki adatok:

Anyag:	Acél
Anyagminőség:	S235JR
Felület:	galv. horganyzott

Megnevezés	Menet	max terh. F1 [kN]	Súly [kg/db]	Csom. [db]	Cikkszám
C45 Fejcsatlakozó elem K	M10	1,0	0,398	1	081656710

C45 Összekötő elem

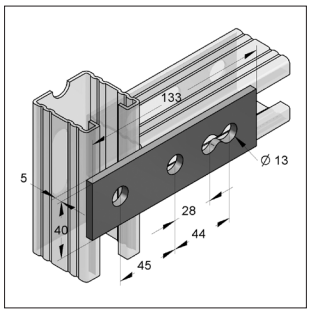

C45 Összekötő elem I 3 furat

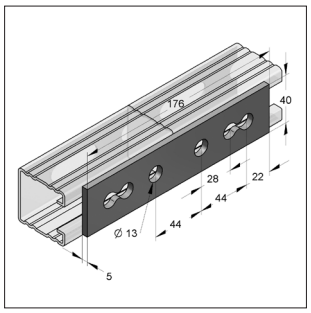

C45 Összekötő elem I 4 furat

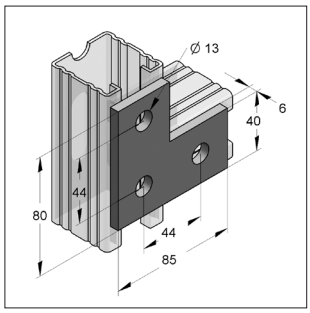

C45 Összekötő elem L 3 furat

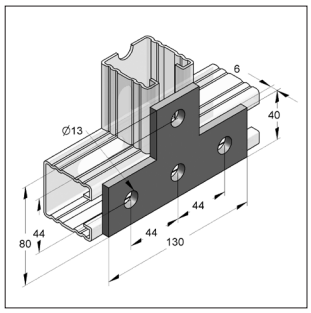

C45 Összekötő elem T 4 furat

Kivitel/szerelés:
Síntípus: C45

Műszaki adatok:
Anyag: Acél
Anyagminőség: S235JR
Felület: galv. horganyzott

Megjegyzés: csak nyomatékmentes síncsatlakozásokhoz

Megnevezés	Méretek L x B x S	Súly [kg/db]	Csom. [db]	Cikkszám
C45 Összekötő elem I 3 furat (IB 433)	133 x 40 x 5	0,192	25	0814331
C45 Összekötő elem I 4 furat (IB 434)	176 x 40 x 5	0,250	25	0814349
C45 Összekötő elem L 3 furat (IB 430)	85 x 80 x 6	0,221	25	0814307
C45 Összekötő elem T 4 furat (IB 431)	130 x 80 x 6	0,301	25	0814315

C45 Sarokelem, merevített

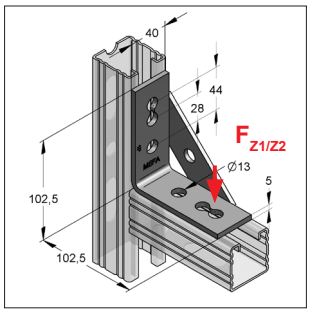

C45 Sarokelem, merevített 4 furat

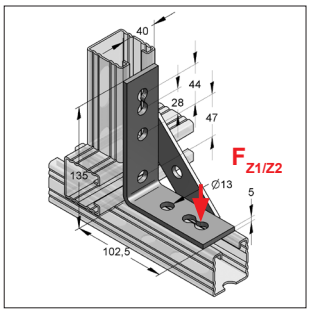

C45 Sarokelem, merevített 5 furat

Kivitel/szerelés:
Síntípus: C45

Műszaki adatok:
Anyag: Acél
Anyagminőség: S235JR
Felület: galv. horganyzott[1)]

[1)] Kültéri alkalmazásra cink-nikkel bevonattal is kérhető (Korrzióállósági osztály C3 ISO 9223). Szállítás kérésre!
[2)] Terhelési értékek az elemre vonatkoznak, nem a rögzítésre
[3)] Terhelési értékek az elemre vonatkoznak, kétoldalon a profilra rögzítve

Megnevezés	Méretek L x B x S [mm]	max. terhelés F_{Z1}[2)] C-Profil nélkül [kN]	max. terhelés F_{Z2}[3)] C-Profillal [kN]	Súly [kg/db]	Csom. [db]	Cikkszám
C45 Sarokelem, merevített 4 furat	102,5 x 102,5	2,0	6,0	0,363	25	08140700
C45 Sarokelem, merevített 5 furat	135 x 102,5	2,0	6,0	0,41	25	08141700

C45 Sarokelem

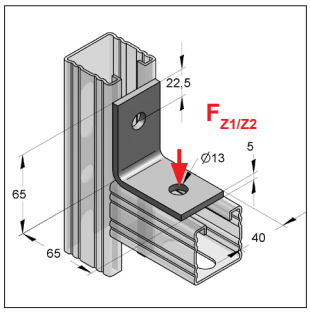

C45 Sarokelem 90°2 furat

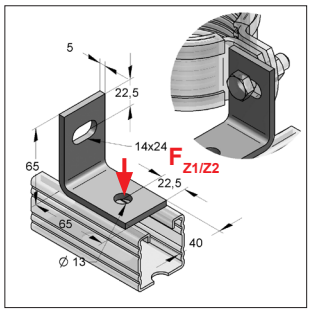

C45 Sarokelem 90°2 oválfurat
(1 oválfurat)

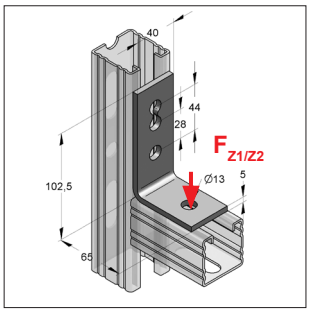

C45 Sarokelem 90° 3 furat
hosszanti

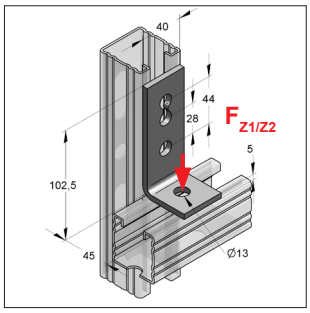

C45 Sarokelem 90° 3 furat
kereszt

Kivitel/szerelés:
Síntípus: C45
[1] Kültéri alkalmazásra cink-nikkel bevonattal is kérhető
(Korrzióállósági osztály C3 ISO 9223). Szállítás kérésre!
[2] Terhelési értékek az elemre vonatkoznak, nem a rögzítésre
[3] Terhelési értékek az elemre vonatkoznak, kétoldalon a profilra rögzítve

Műszaki adatok:
Anyag: Acél
Anyagminőség: S235JR
Felület: galv. horganyzott[1]

Megnevezés	Méretek L x B x S [mm]	max. terhelés F_{Z1} [2] C-Profil nélkül [kN]	max. terhelés F_{Z2} [3] C-Profillal [kN]	Súly [kg/db]	Csom. [db]	Cikkszám
C45 Sarokelem 90° 2 furat	65 x 65 x 5	1,0	2,5	0,185	50	081402400
C45 Sarokelem 90° 2 furat (1 oválfurat)	65 x 65 x 5	1,0	2,5	0,178	50	08147300
C45 Sarokelem 90° 3 furat hosszanti (IB 403)	102,5 x 65 x 5	1,0	2,5	0,234	25	08140300
C45 Sarokelem 90° 3 furat kereszt (IB 404)	102,5 x 45 x 5	1,0	2,5	0,202	50	08140400

C45 Sarokelem

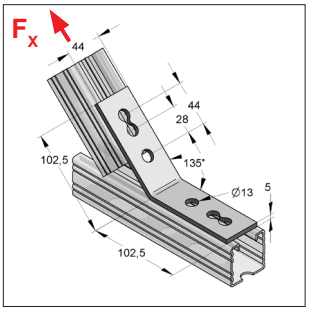

C45 Sarokelem 135° 4 furat

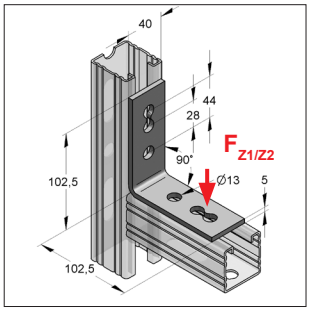

C45 Sarokelem 90° 4 furat

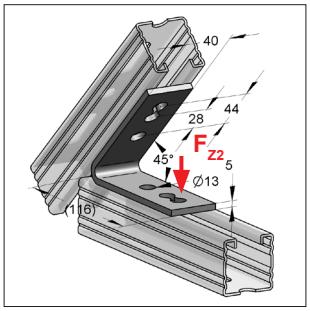

C45 Sarokelem 45° 4 furat

Kivitel/szerelés:
Síntípus: C45
[2] Terhelési értékek az elemre vonatkoznak, nem a rögzítésre
[3] Terhelési értékek az elemre vonatkoznak, kétoldalon a profilra rögzítve

Műszaki adatok:
Anyag: Acél
Anyagminőség: S235JR
Felület: galv. horganyzott

Megnevezés	Méretek L x B x S [mm]	max. terhelés F_{Z1} [1] C-Profil nélkül [kN]	max. terhelés F_{Z2} [2] C-Profillal [kN]	F_x [3] [kN]	Súly [kg/db]	Csom. [db]	Cikkszám
C45 Sarokelem 135° 4 furat	102,5 x 102,5 x 5	-	-	6,6	0,293	50	08140600
C45 Sarokelem 90° 4 furat	102,5 x 102,5 x 5	1,0	2,5	-	0,283	50	08140500
C45 Sarokelem 45° 4 furat	116 x 116 x 5	-	2,5	-	0,336	25	08141000

C45 Összekötő elem

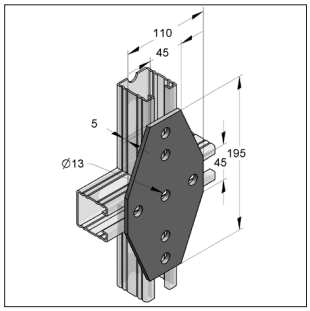

C45 Összekötő elem kereszt

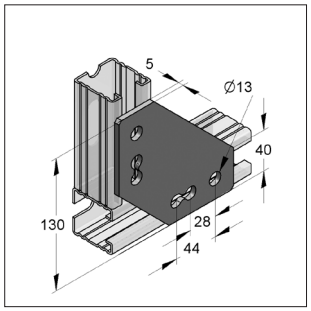

C45 Sarokösszekötő elem 4 furat

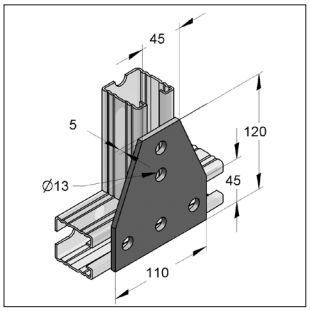

C45 Összekötő elem T lapos

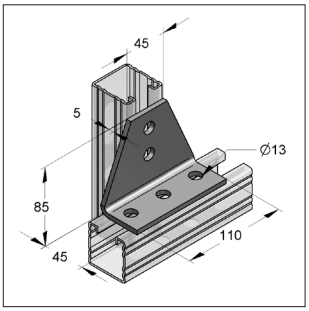

C45 Összekötő elem T hajlított 90°

Kivitel/szerelés:
Síntípus: C45

Műszaki adatok:
Anyag: Acél
Anyagminőség: S235JR
Felület: galv. horganyzott[1)]

Megjegyzés: a terhelések a rögzített elemektől függenek
[1)] Kültéri alkalmazásra cink-nikkel bevonattal is kérhető (Korrózióállósági osztály C3 ISO 9223). Szállítás kérésre!

Megnevezés	Méretek L x B x S [mm]	Súly [kg/db]	Csom. [db]	Cikkszám
C45 Összekötő elem kereszt (IB 658)	195 x 110 x 5	0,626	10	0816582
C45 Sarokösszekötő elem 4 furat (IB 659)	130 x 40 x 5	0,417	10	08165900
C45 Összekötő elem T lapos (IB 657)	120 x 110 x 5	0,404	25	0816574
C45 Összekötő elem T hajlított 90° (IB 687)	85 x 110 x 5	0,404	25	0816870

C45 Sarokösszekötő elem

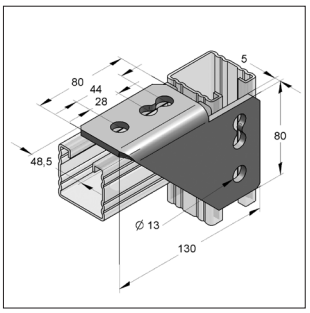

C45 Sarokösszekötő elem jobb

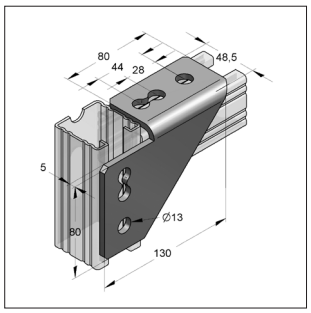

C45 Sarokösszekötő elem bal

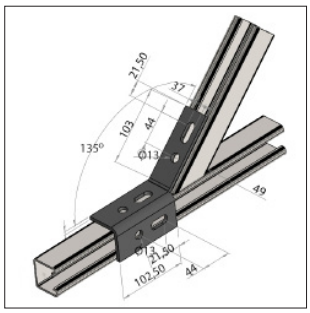

C45 Ferde csatlakozó elem 135°
(profilok elforgatva)

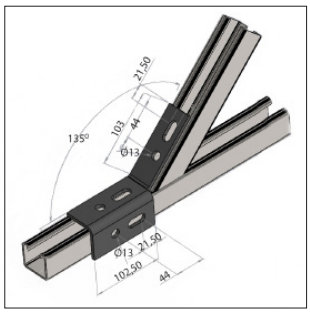

C45 Ferde csatlakozó elem 135°
(profilok egyállásúak)

Kivitel/szerelés:
Síntípus: C45

Műszaki adatok:
Anyag: Acél
Anyagminőség: S235JR
Felület: galv. horganyzott

Megjegyzés: a terhelések a rögzített elemektől függenek

Megnevezés	Súly [kg/db]	Csom. [db]	Cikkszám
C45 Sarokösszekötő elem jobb (IB 472)	0,384	15	08147200
C45 Sarokösszekötő elem bal (IB 471)	0,384	15	08147100
C45 Ferde csatlakozóelem 135° *	0,454	1	9108147400

Megjegyzés:
*: rendelésre, egyedi szállítási határidő

C45 Összekötő elem 3D

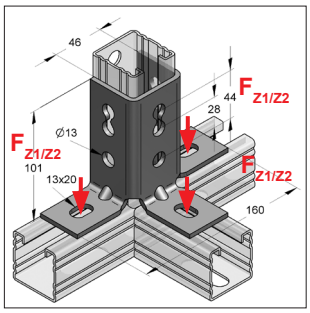

C45 Összekötő elem 2x90° 3D

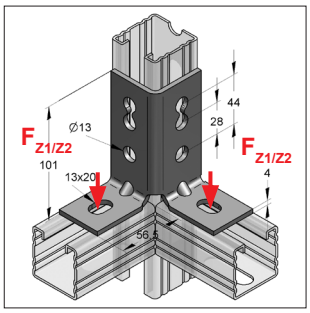

C45 Összekötő elem 90° 3D

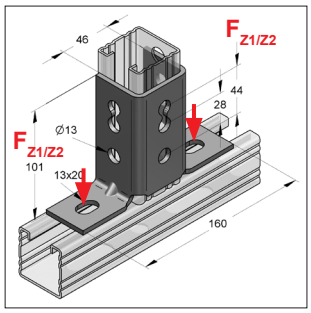

C45 Összekötő elem 180° 3D

Kivitel/szerelés:

Síntípus:	C45
Alkalmazás:	szerelősínek összekapcsolásához

Műszaki adatok:

Anyag:	Acél
Anyagminőség:	S235JR
Felület:	galv. horganyzott[1)]

[1)] Kültéri alkalmazásra cink-nikkel bevonattal is kérhető! (Korrzióállósági osztály C3 ISO 9223). Szállítás kérésre!

[2)] Terhelési értékek az elemre vonatkoznak, nem a rögzítésre

[3)] Terhelési értékek az elemre vonatkoznak, kétoldalon a profilra rögzítve

Megnevezés	max. terhelés F_{Z1} [2)] C-Profil nélkül [kN]	max. terhelés F_{Z2} [3)] C-Profillal [kN]	Súly [kg/db]	Csom. [db]	Cikkszám
C45 Összekötő elem 2x90° 3D	1,5	4,0	0,548	15	08123000
C45 Összekötő elem 90° 3D	1,5	4,0	0,361	15	08123200
C45 Összekötő elem 180° 3D	1,5	4,0	0,481	15	08123100

C45 Homloklemez

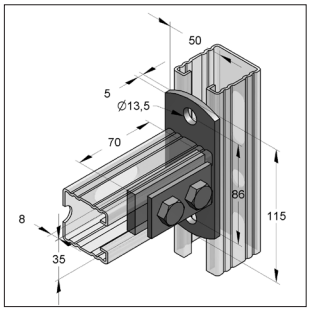

C45 Homloklemez hosszanti

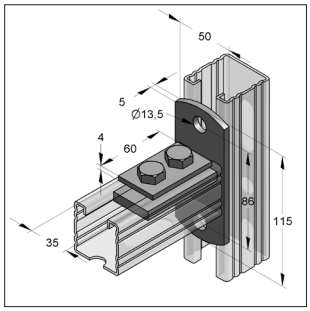

C45 Homloklemez kereszt

Kivitel/szerelés:

Síntípus:	C45
Alkalmazás:	szerelősínek összekapcsolásához - mennyezeti tartóként vagy függőleges beépítésre (lógatva) nem alkalmas - konzolcsatlakozáshoz nem alkalmas
Szállítási egység:	2-furatos alátét 13 mm Hatlapfejű csavar M12

Műszaki adatok:

Anyag:	Acél
Anyagminőség:	S235JR
Felület:	galv. horganyzott

Megnevezés	Csavar	Súly [kg/db]	Csom. [db]	Cikkszám
C45 Homloklemez hosszanti	M12	0,491	25	081656601
C45 Homloklemez kereszt	M12	0,491	25	081646501

C45 Lépcsős összekötő elem

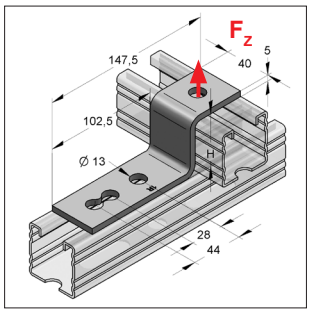

C45 Lépcsős összekötő elem

Kivitel/szerelés:
Síntípus: C45

Műszaki adatok:
Anyag: Acél
Anyagminőség: S235JR
Felület: galv. horganyzott

* Terhelési értékek az elemre vonatkoznak, nem a rögzítésre

Megnevezés	Méretek H [mm]	max. terhelés * F_z [kN]	Súly [kg/db]	Csom. [db]	Cikkszám
C45 Lépcsős összekötő elem 45	45	1,0	0,277	25	08141245
C45 Lépcsős összekötő elem 60	60	1,0	0,301	25	08141300

C45 Síntoldó L

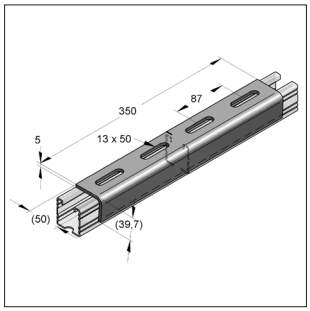

C45 Síntoldó L
nyílás felül

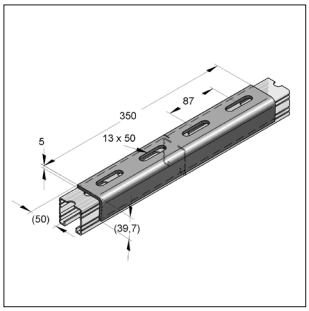

C45 Síntoldó L
nyílás alul

Megjegyzés a C45 síntoldóhoz:
Szimpla profiloknál mindig felül a sín tetejére rögzítve, ezáltal a szilárdsági értékei megegyeznek egy töréspont nélküli sínével.
Dupla síneknél mindkét oldalon szükséges a beépítése.

Kivitel/szerelés

Síntípus:	C45
Alkalmazás:	statikusan terhelt sínek összekötésére illetve meghosszabbítására 45-ös szerelőrendszereknél
Ajánlott tartozék:	4 x C45 fogazott sínanya M12 ill. C45 Stex MP/MTB M12 4 x hatlapfejű csavar M12 x 25 4 x alátét DIN 7089-12
Megjegyzés:	Dupla síneknél mindkét oldalon szükséges az alkalmazása

Műszaki adatok:

Anyag:	Acél
Anyagminőség:	S235JR
Felület:	galvanikusan horganyzott[1)]

[1)] Kültéri alkalmazásra cink-nikkel bevonattal is kérhető (Korrózióállósági osztály C3 ISO 9223) Szállítás kérésre!

C45 szerelősínekehez

Megnevezés	Magasság [mm]	Szélesség [mm]	Súly [kg/db]	Csom. [db]	Cikkszám
C45 Síntoldó L	39,7	50	1,05	15	08162001

Szerelési utasítást lásd 15 fejezet

C45 Profilrögzítő

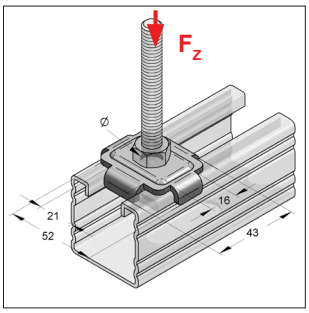

C35/C45 Profilrögzítő kombi

Kivitel/szerelés:

Síntípus:	C45, C35, C36
Alkalmazás:	szerelősín csatlakozáshoz menetes szár csatlakozásához

Műszaki adatok:

Anyag:	Acél
Anyagminőség:	S235JR
Felület:	galv. horganyzott[1)]

[1)] Kültéri alkalmazásra cink-nikkel bevonattal is kérhető! (Korrzióállósági osztály C3 ISO 9223). Szállítás kérésre!

Szerelősínszélesség 35, 36, 45 mm és Stex 35

Megnevezés	Meghúzási nyomaték [Nm]	Furat [mm]	Max. terhelés [kN]	Vastagság [mm]	Súly [kg/db]	Csom. [db]	Cikkszám
C35/45 Profilrögzítő kombi 11	10	11,0	4,7	-	0,049	100	08095035
C35/45 Profilrögzítő kombi 13	10	13,0	4,7	-	0,047	100	08162945
C35/45 Profilrögzítő kombi 17	10	17,0	4,7	-	0,046	100	08163365

C45 Kalapprofil

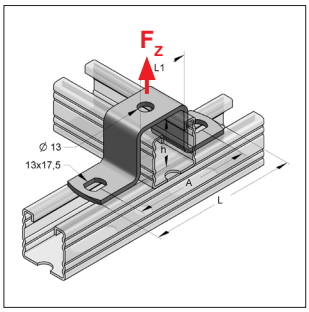

C45 Kalapprofil

Kivitel/szerelés:

Síntípus:	C45
Alkalmazás:	szerelősínek összekapcsolásához

Műszaki adatok:

Anyag:	Acél
Anyagminőség:	S235JR
Felület:	galv. horganyzott

Megnevezés	alkalmazható szerelő-sínek	L [mm]	A [mm]	L1 [mm]	h [mm]	max. terhelés F_Z [kN]	Anyag-vastagság [mm]	Súly [kg/db]	Csom. [db]	Cikkszám
C45 Kalapprofil 26 *	45/26	134,5	105	46	26	3,5	4	0,176	25	08162326
C45 Kalapprofil 45	45/45	134,5	105	46	45	3,5	4	0,218	25	08162445
C45 Kalapprofil 52 *	45/52-D	134,5	105	46	52	3,5	4	0,235	25	08162452
C45 Kalapprofil 60	45/60	134,5	105	46	60	3,5	4	0,253	25	0816253
C45 Kalapprofil 75	45/75	134,5	105	46	75	3,5	4	0,286	25	08162875
C45 Kalapprofil 90	45/90-D	134,5	105	46	90	3,5	4	0,320	25	08162690
C45 Kalapprofil 120	45/120-D	134,5	105	46	120	3,5	4	0,387	25	0816274
C45 Kalapprofil 150	45/150-D	134,5	105	46	150	3,5	4	0,454	1	081628150

Megjegyzés:
*: rendelésre, egyedi szállítási határidő

C45 Magasságállító elem 2 furat

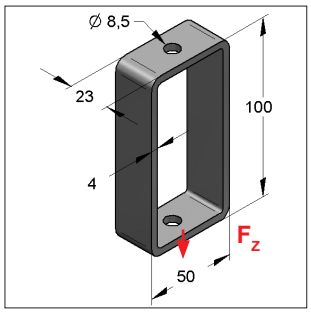

C45 Magasságállító elem 2 furat

Kivitel/szerelés:
Alkalmazás: Univerzális rögzítésekhez, pl. mennyezeti függesztéshez

Műszaki adatok:
Anyag: Acél
Anyagminőség: S235JR
Felület: galv. horganyzott

[1] Terhelési értékek az elemre vonatkoznak, nem a rögzítésre

Megnevezés	Méretek L x B x S [mm]	Furat-Ø [mm]	max. terhelés F_z [1] [kN]	Súly [kg/db]	Csom. [db]	Cikkszám
C45 Magasságállító elem 2 furat	100 x 50 x 4	8,5	1,9	0,196	50	9998541

C45 Síntalp

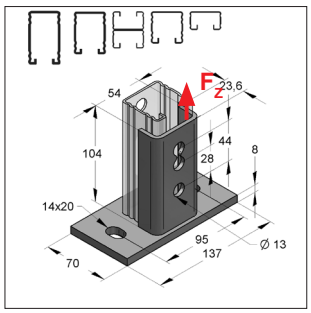

C45 Síntalp
kereszt

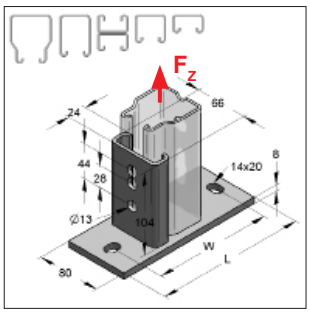

C45 Síntalp
hosszanti

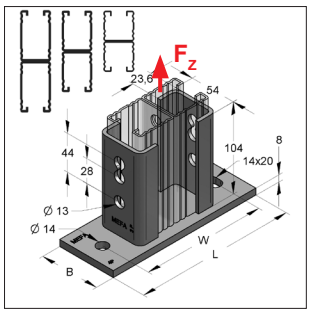

C45 Síntalp
dupla sínekhez

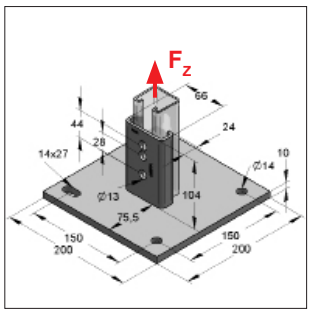

C45 Síntalp
holobrid

Kivitel/szerelés:
Síntípus: C45
Alkalmazás: szerelősín épületszerkezetre való rögzítéséhez

Műszaki adatok:
Anyag: Acél
Anyagminőség: S235JR
Felület: galv. horg., egyedi tűzihorganyzás[1]

[1] egyedi tűzihorganyzás esetén 1mm-es méreteltérések lehetségesek
[2] Terhelési értékek az elemre vonatkoznak, nem a rögzítésre

Megnevezés	Talp L x B [mm]	Furat-távolság W [mm]	max. profilmagasság [mm]	alkalmazható C-Profil 45/... 26	45	60	75	52D	90D	120D	150D	max. terh. F_z [2] [kN]	Súly [kg/db]	Csom. [db]	Cikkszám
C45 Síntalp kereszt	**140 x 80**	95	75	●	●	●	●	●				12,0	0,9	15	9108120401
C45 Síntalp hosszanti	**140 x 80**	95	52	●	●			●				9,3	0,9	15	9108120101
C45 Síntalp 45/60	**190 x 80**	118	75	●	●	●	●					7,3	1,01	15	9108121801
C45 Síntalp 45/90	**190 x 80**	144	90						●			13,7	1,41	10	9108120952
C45 Síntalp 45/120	**225 x 80**	174	120							●		13,7	1,55	5	9108121001
C45 Síntalp 45/150	**245 x 80**	204	150								●	13,5	1,68	5	9108121452
C45 Síntalp 200x200	**200 x 200**	150	150	●	●	●	●	●	●	●	●	10,0	3,49	5	9108197000

C45 Síntalp lapostetőkhöz

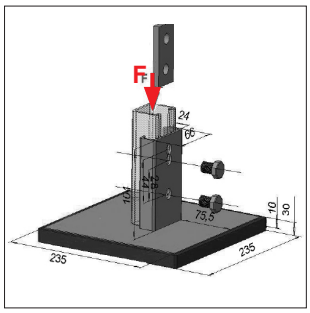

C45 Síntalp lapostetőkhöz
235 x 235 komplett

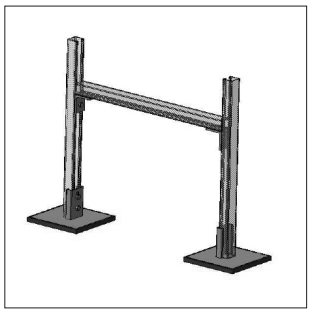

Szerelési példa

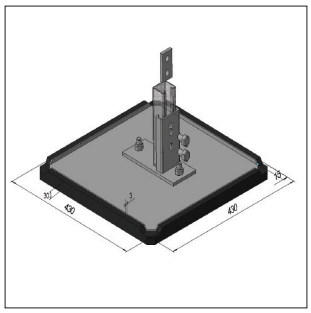

C45 Síntalp lapostetőkhöz
430x430- komplett

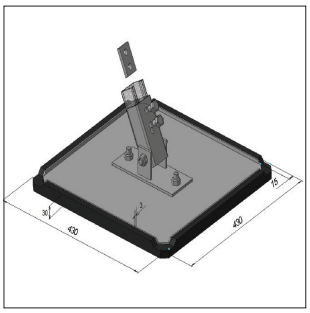

C45 Csuklós síntalp lapostetőkhöz
430x430- komplett

Kivtitel/szerelés:

Síntípus:	C45/26, C45/45, C45/60, C45/52, C45/60, C45/75, C45/90, C45/120
Alkalmazás:	Lapostetőn való sínes tartószerkezetek rögzítésére pl. légcsatornák, légkezelők, stb.
Megjegyzés:	A síntalpat és a gumiéket egymásra kell helyezni. A dőlésszög kiegyenlítésére. (max 4°-ig) elegendő a gumiéket alkalmazni. A biztosabb tartás érdekében az elemek egymáshoz ragaszthatóak. A gumiék, illetve gumialátét rezgéscsillapítóként is funkcionál. Tetőfóliára történő ragasztáskor műszaki egyeztetés szükséges.

Műszaki adatok:

Anyag:	Acél
Anyagminőség:	S235JR
Felület csavaroknál:	horganyzott
Felületvédelem:	tűzihorganyzott
Alapanyag gumiék:	EPDM
Építőipari osztály DIN 4102 szerint:	B2

Szállítási egység (kompletten):
1 x gumiék
1 x síntalp
2 x Hlf. csavar M12 x 25
1 x C45 sínanya dupla, fogazott 2xM12

Megnevezés	Méretek Talplemez [mm]	Méretek Gumiék [mm]	max. nyomóterhelés [kN]	Súly [kg/db]	Csom. [db]	Cikkszám
C45 Síntalp lapostetőkhöz komplett	200x200	235x235	3,71	4,88	2	08197500
C45 Síntalp lapostetőkhöz, gumiék	-	270x270	1,73	1,33	1	08197598
C45 Síntalp lapostetőkhöz komplett 430x430 *	400x400	430x430	4,0	9,0	1	08197000D
C45 Csuklós síntalp lapostetőkhöz komplett 430x430 *	400x400	430x430	4,0	9,5	1	08197000R

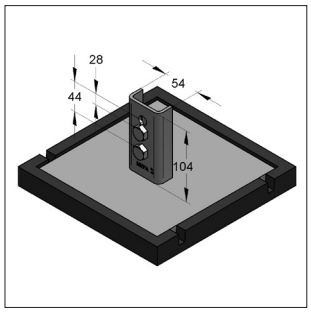

C45 Síntalp lapostetőkhöz komplett

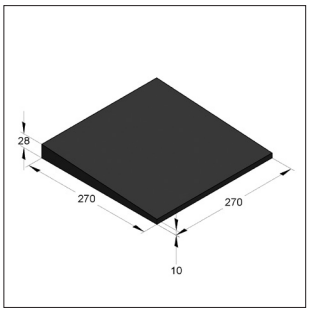

Gumiék 4°

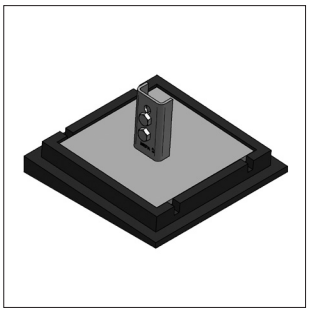

C45 Síntalp lapostetőkhöz
gumiékkel egyeépítve

Megjegyzés:
*: rendelésre, egyedi szállítási határidő

C45 Csuklós összekötőelem

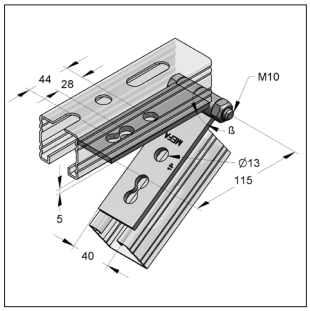

C45 Csuklós sarokelem
4 furat

Kivitel/szerelés:
Sínrendszer: C45
Alkalmazás: két szerelősín szögben történő összekapcsolására

Műszaki adatok:
Anyag: Acél
Anyagminőség: S235JR
Felület: galv. horganyzott

[1] Kültéri alkalmazásra cink-nikkel bevonattal is kérhető! (Korrzióállósági osztály C3 ISO 9223). Szállítás kérésre!

Megnevezés	Méretek L x B x S [mm]	Szög β	Súly [kg/db]	Csom. [db	Cikkszám
C45 Csuklós sarokelem 4 furat	115 x 40 x 5	+/-160°	0,461	25	08122200

C45 Csuklós kitámasztó elem

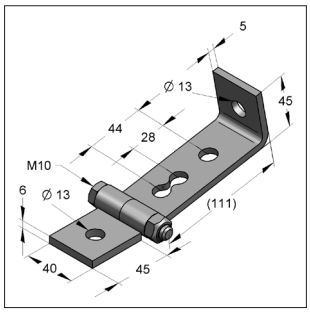

C45 Csuklós kitámasztó elem

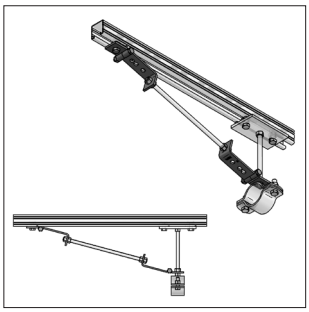

Szerelési példa
C45 kitámasztó menetes szárral

Megengedett terhelés β szögnél

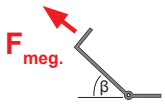

β szög	0°	30°	45°	60°	90°
Fmeg.* [kN]	**4,5**	**5,2**	**4,0**	**3,2**	**2,8**

Kivitel/szerelés:
Alkalmazás: M12 menetes szárral történő kifeszítésre tetszőleges szögben
Rögzíthető közvetlenül a sínre vagy az épületszerkezetre.

Műszaki adatok:
Anyag: Acél
Anyagminőség: S235JR
Felület: galv. horganyzott [1]

Megjegyzés: álló szerelésnél a keresztirányú erőket a csőtengelyen is fegyelembe kell venni.

[1] Kültéri alkalmazásra cink-nikkel bevonattal is kérhető! (Korrzióállósági osztály C3 ISO 9223). Szállítás kérésre!
* Terhelési értékek az elemre vonatkoznak, nem a rögzítésre

Megnevezés	Furat-Ø [mm]	β - szög	Súy [kg/db]	Csom. [db	Cikkszám
C45 Csuklós kitámasztó elem	13	0° - 90°	0,407	20	08122300

C45 Csuklós sínösszekötő elem

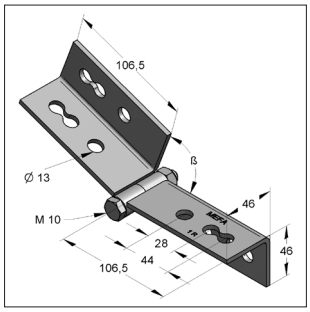

C45 Csuklós sínösszekötő elem

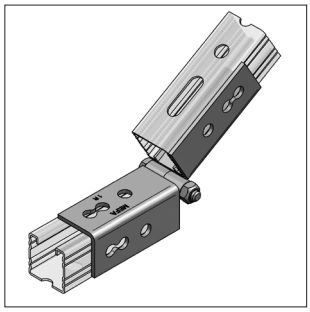

A sínek felfekvése szabadon változtatható

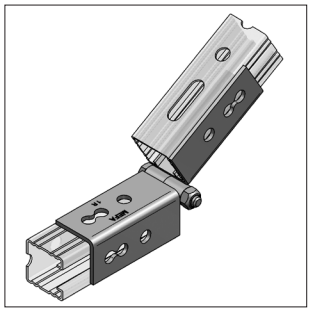

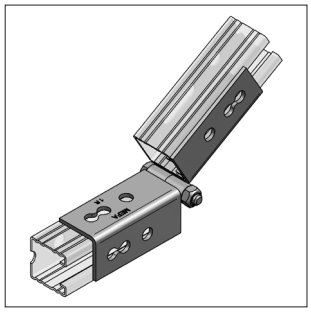

Kivitel/szerelés:

Sínrendszer:	C45
Alkalmazás:	C45 szerelősínek szögben történő rögzítésére, szabadon választható felfekvéssel
Ajánlott tartozék:	2 x C45 sínanya 2xM12 4 x Hlf. csavar M12 x 25

Műszaki adatok:

Anyag:	Acél
Anyagminőség:	S235JR
Felület:	galv. horganyzott [1)]

* Terhelési értékek az elemre vonatkoznak, nem a rögzítésre

Megnevezés	Furat-Ø [mm]	β - szög	Súy [kg/db]	Csom. [db	Cikkszám
C45 Csuklós sínösszekötő elem	13	30° - 90°	0,684	10	08122700

Megengedett terhelések β szögnél

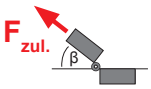

β szög	30°	45°	60°	90°
Fmeg.* [kN]	**6,0**	**4,24**	**3,45**	**3,0**

C45 Csuklós síntalp

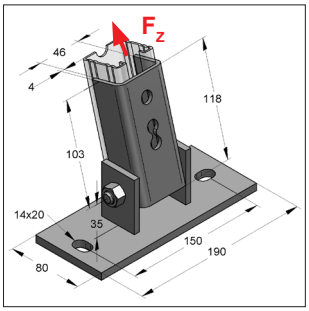

C45 Csuklós síntalp kereszt

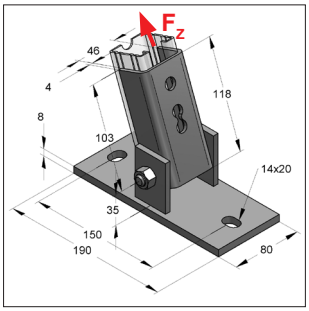

C45 Csuklós síntalp hosszanti

Kivitel/szerelés:

Síntípus:	C45
Rögzítés típusa:	ferdén futó mennyezeti vagy padló-konstrukciókhoz
Ajánlott tartozék:	1 x C45 sínanya 2xM12 2 x hatlapfejű csavar M12 x 25 2 x alátét DIN 7089-12
Alkalmazás:	Szögeltérések kiegyenlítésére 90°-ig

Műszaki adatok:

Anyag:	Acél
Anyagminőség:	S235JR
Felület:	galv. horganyzott[1)]

[1)] Kültéri alkalmazásra cink-nikkel bevonattal is kérhető! (Korrzióállósági osztály C3 ISO 9223). Szállítás kérésre!
[2)] Terhelési értékek az elemre vonatkoznak, nem a rögzítésre

Megnevezés	Méretek talplemez [mm]	Meghúzási-nyomaték [Nm]	max. terhelés F_z [2)] [kN]	Súly [kg/db]	Csom. [db]	Cikkszám
C45 Csuklós síntalp kereszt	190 x 80 x 8,0	50	7,0	1,67	10	08122500
C45 Csuklós síntalp hosszanti	190 x 80 x 8,0	50	7,0	1,67	10	08122600

C45 Csuklós összekötő elem

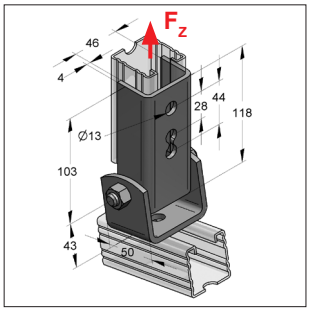

C45 Csuklós összekötő elem hosszanti

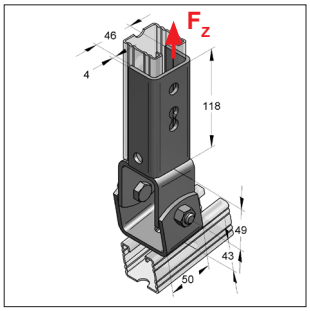

C45 Csuklós összekötő elem kereszt

Kivitel/szerelés:

Síntípus:	C45
Rögzítés típusa:	ferdén futó mennyezeti vagy padló-konstrukciókhoz
Ajánlott tartozék:	1 x C45 sínanya, 2xM12 2 x hatlapfejű csavar M12 x 25 2 x alátét DIN 7089-12
Alkalmazás:	Szögeltérések kiegyenlítésére 90°-ig

Műszaki adatok:

Anyag:	Acél
Anyagminőség:	S235JR
Felület:	galv. horganyzott[1)]

[1)] Kültéri alkalmazásra cink-nikkel bevonattal is kérhető! (Korrzióállósági osztály C3 ISO 9223). Szállítás kérésre!
[2)] Terhelési értékek az elemre vonatkoznak, nem a rögzítésre

Megnevezés	Sínrendszer [mm]	Furat-Ø [mm]	Meghúzási-nyomaték [Nm]	max. terhelés F_z [2)] [kN]	Súly [kg/db]	Csom. [db]	Cikkszám
C45 Csuklós összekötő elem, hosszanti	45	13	50	7,0	0,82	15	08120600
C45 Csuklós összekötő elem, kereszt	45	13	50	7,0	1,13	5	08121100

C45 Csuklós összekötő elem furattal

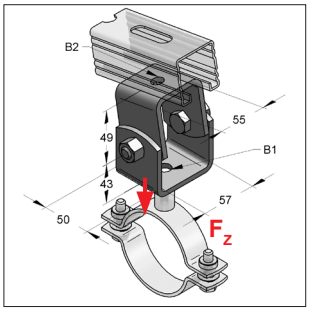

C45 Csuklós összekötő elem furattal

Kivitel/szerelés:

Rögzítés típusa:	ferdén futó mennyezeti vagy padló-konstrukciókhoz fokozatmentesen állítható
Alkalmazás:	csőbilincs csatlakozáshoz

Műszaki adatok:

Anyag:	Acél
Anyagminőség:	S235JR
Felület:	galv. horganyzott[1)]

[1)] Kültéri alkalmazásra cink-nikkel bevonattal is kérhető! (Korrózióállósági osztály C3 ISO 9223). Szállítás kérésre!

[2)] Terhelési értékek az elemre vonatkoznak, nem a rögzítésre

Megnevezés	Alkalmazható menetes szár B1 / B2	B1 [mm]	B2 [mm]	max. terhelés F_z [2)] [kN]	Súly [kg/db]	Csom. [db]	Cikkszám
C45 Csuklós összekötő elem furattal	M8-M12 / M8-M12	13	13	10,0	0,722	25	0812072
C45 Csuklós összekötő elem furattal	M8-M12 / M16	13	17	10,0	0,719	15	0812080
C45 Csuklós összekötő elem furattal	M16 / M16	17	17	10,0	0,715	15	0812177

C45 Sarokkonzol, merevített

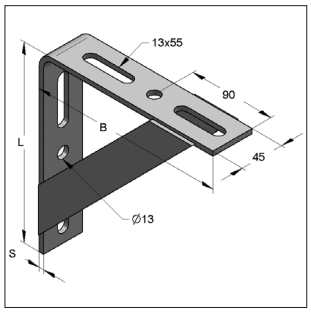

C45 Sarokkonzol, merevített

Kivitel/szerelés:
Sínrendszer: C45
furatosztás 105 mm

Műszaki adatok:
Anyag: Acél
Anyagminőség: S235JR
Felület: galv. horganyzott

[1] Terhelési értékek az elemre vonatkoznak, nem a rögzítésre

Megnevezés	Méretek L x B x S [mm]	max. terhelés [1] [kN]	hossznál [mm]	Súly [kg/db]	Csom. [db]	Cikkszám
C45 Sarokkonzol, 2 merevítővel	200 x 200 x 5	5,0	150	1,07	15	0814083
C45 Sarokkonzol, 2 merevítővel	300 x 300 x 5	5,0	250	1,69	10	0814091

C45 Univerzális konzol

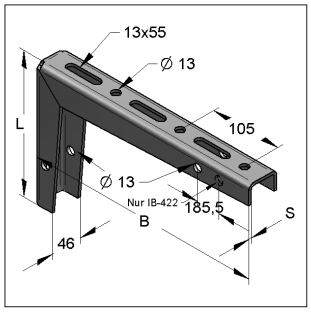

C45 Univerzális konzol

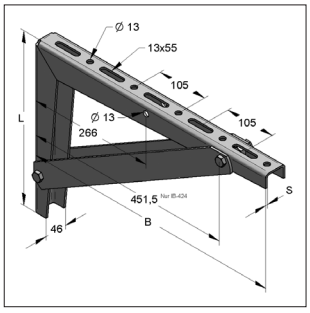

C45 Univerzális konzol
merevítőkkel

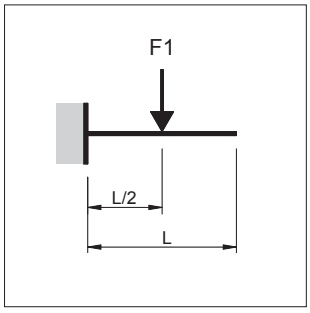

Terhelési eset 1

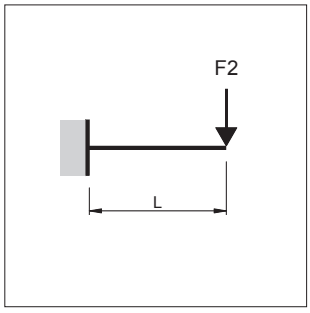

Terhelési eset 2

Kivitel/szerelés:
Sínrendszer: C45
furatosztás 105 mm

Műszaki adatok:
Anyag: Acél
Anyagminőség: S235JR
Felület: galv. horganyzott

[1] Terhelési értékek az elemre vonatkoznak, nem a rögzítésre

Megnevezés	Méretek L x B x S [mm]	max. terhelés [1] F_1 [kN]	F_2 [kN]	Súly [kg/db]	Csom. [db]	Cikkszám
C45 Univerzális konzol	200 x 200 x 4,0 (IB 420)	6,5	4,0	1,02	15	910814201
C45 Univerzális konzol	200 x 350 x 4,0 (IB 421)	5,0	3,0	1,60	10	910814219
C45 Univerzális konzol	350 x 550 x 4,0 (IB 422)	4,0	1,5	2,79	6	910814227
C45 Univerzális konzol, merevítővel	200 x 350 x 4,0 (IB 423)	6,2	4,9	2,06	10	910814235
C45 Univerzális konzol, merevítővel	350 x 550 x 4,0 (IB 424)	6,5	3,7	4,21	6	910814243

C45 Konzol 45/45/2,0 hosszanti

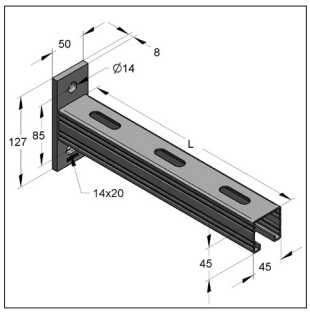

C45 Konzol H45/45/2,0 hosszanti

Műszaki adatok: galv. horganyzott / tűzihorganyzott

Anyagminőség talp:	S355J2, fy = 355 N/mm²	Talp mérete:	127 x 50 x 8,0 mm
Anyagminőség szerelősín:	S235JR, fy = 235 N/mm²	Szerelősín mérete:	45 x 45 x 2,0 mm
Felület:	galv. horganyzott tűzihorganyzott		
Globális biztonsági tényező γ:	1,35		

Nyomaték	M_G:	522 Nm
Támaszerő	F_{AX}:	6,15 kN
Támaszerő	F_{BX}:	6,15 kN
M_G, F_{AX}, F_{BX} érvényes	LF1:	L = 1150 mm -ig
	LF2:	L = 525 mm -ig
	LF3:	L = 735 mm -ig

[1)] Terhelési határ - lehajlás L/150. Nyomaték M_G és támaszerők F_{Ax}, F_{Bx} nem érvényesek

C45 Konzol H45/45/2,0							galv. horganyzott
		max. terhelés					
Megnevezés	Hossz L [mm]	Terhelési eset 1 F1 [kN]	Terhelési eset 2 F2 [kN]	Terhelési eset 3 q0 [kN/m]	Súly [kg/db]	Csom. [db]	Cikkszám
C45 Konzol H45/45/2,0 L=210	210,0	4,98	2,49	23,70	0,89	15	180450210
C45 Konzol H45/45/2,0 L=315	315,0	3,32	1,66	10,53	1,15	15	180450315
C45 Konzol H45/45/2,0 L=420	420,0	2,49	1,24	5,92	1,41	10	180450420
C45 Konzol H45/45/2,0 L=525	525,0	1,99	1,00	3,79	1,67	10	180450525
C45 Konzol H45/45/2,0 L=630	630,0	1,66	0,82[1)]	2,63[1)]	1,93	5	180450630
C45 Konzol H45/45/2,0 L=735	735,0	1,42	0,61[1)]	1,93[1)]	2,19	5	180450735
C45 Konzol H45/45/2,0 L=1050	1050,0	1,00	0,30[1)]	0,75[1)]	2,96	5	180451050
C45 konzol H45/45/2,0							**tűzihorganyzott**
C45 Konzol H45/45/2,0 L=315 th. *	315,0	3,32	1,66	10,53	1,24	15	180450315/fvz
C45 Konzol H45/45/2,0 L=525 th. *	525,0	1,99	1,00	3,79	1,81	10	180450525/fvz

Megjegyzés:
*: rendelésre, egyedi szállítási határidő

Terhelési eset 1

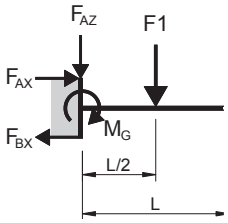

$F_{AZ} = F1$	$M_G = \frac{F1 * L}{2}$

Terhelési eset 2

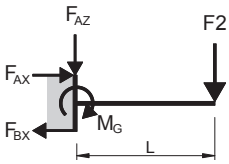

$F_{AZ} = F2$	$M_G = F2 * L$

Terhelési eset 3

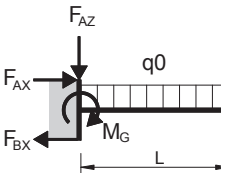

$F_{AZ} = q0 * L$	$M_G = \frac{q0 * L^2}{2}$

Megjegyzés:
Minden terhelési érték csak statikus esetre érvényes

C45 Konzol 45/45/2,0 kereszt

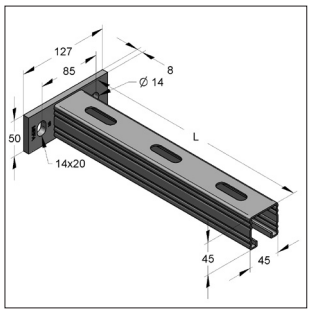

C45 Konzol K45/45/2,0 kereszt

Műszaki adatok: galv. horganyzott

Anyagminőség talp:	S355J2, fy = 355 N/mm²	Talp mérete:	127 x 50 x 8,0 mm
Anyagminőség szerelősín:	S235JR, fy = 235 N/mm²	Szerelősín mérete:	45 x 45 x 2,0 mm
Felület:	galv. horganyzott		
Globális biztonsági tényező γ:	1,35		

Megnevezés	Hossz L [mm]	max. terhelés Terhelési eset 1 F1 [kN]	Terhelési eset 2 F2 [kN]	Terhelési eset 3 q0 [kN/m]	Súly [kg/db]	Csom. [db]	Cikkszám
C45 Konzol K45/45/2 L=210	210,0	3,68	1,84	17,52	0,89	15	180460210
C45 Konzol K45/45/2 L=315	315,0	2,45	1,23	7,78	1,15	15	180460315
C45 Konzol K45/45/2 L=420	420,0	1,84	0,92	4,38	1,41	10	180460420
C45 Konzol K45/45/2 L=525	525,0	1,47	0,74	2,80	1,67	10	180460525

Terhelési eset 1

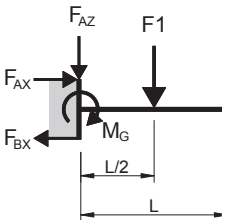

$F_{AZ} = F1$	$M_G = \frac{F1 * L}{2}$

Terhelési eset 2

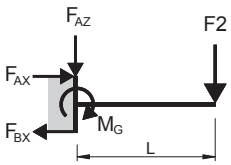

$F_{AZ} = F2$	$M_G = F2 * L$

Terhelési eset 3

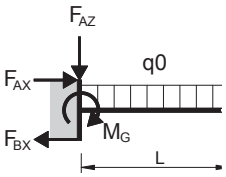

$F_{AZ} = q0 * L$	$M_G = \frac{q0 * L^2}{2}$

Megjegyzés:
Minden terhelési érték csak statikus esetre érvényes

C45 Konzol 45/60/3,0

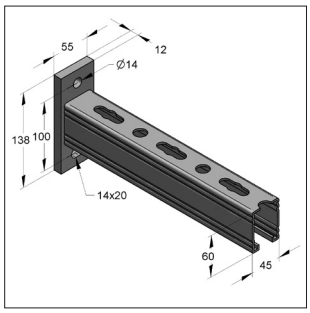

C45 Konzol 45/60

Műszaki adatok:

Anyagminőség talp:	S235JR, fy = 235 N/mm²	Talp mérete:	138 x 55 x 12,0 mm
Anyagminőség szerelősín:	S235JR, fy = 235 N/mm²	Szerelősín mérete:	45 x 60 x 3,0 mm
Felület:	galv. horganyzott		

Globális biztonsági tényező γ: 1,35

Nyomaték	M_G:	1144,44	Nm
Támaszerő	F_{AX}:	11,44	kN
Támaszerő	F_{BX}:	11,44	kN
M_G, F_{AX}, F_{BX} érvényes	LF1:	L = 1155 mm -ig	
	LF2:	L = 630 mm -ig	
	LF3:	L = 840 mm -ig	

[1)] Terhelési határ - lehajlás L/150. Nyomaték M_G és támaszerők F_{Ax}, F_{Bx} nem érvényesek

Megnevezés	Hossz L [mm]	max. terhelés Terhelési eset 1 F1 [kN]	Terhelési eset 2 F2 [kN]	Terhelési eset 3 q0 [kN/m]	Súly [kg/db]	Csom. [db]	Cikkszám
C45 Konzol H45/60 L=525	525,0	4,36	2,18	8,30	2,81	5	18050525
C45 Konzol H45/60 L=630	630,0	3,63	1,82	5,77	3,23	5	18050630
C45 Konzol H45/60 L=735	735,0	3,11	1,45[1)]	4,24	3,66	5	18050735
C45 Konzol H45/60 L=840	840,0	2,72	1,11[1)]	3,24	4,08	5	18050840

Terhelési eset 1

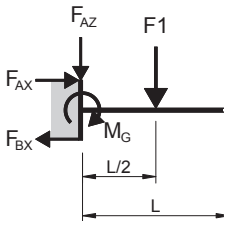

$F_{AZ} = F1$	$M_G = \frac{F1 * L}{2}$

Terhelési eset 2

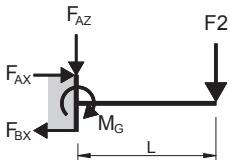

$F_{AZ} = F2$	$M_G = F2 * L$

Terhelési eset 3

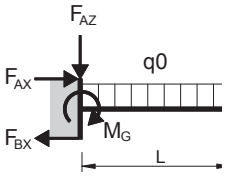

$F_{AZ} = q0 * L$	$M_G = \frac{q0 * L^2}{2}$

Megjegyzés:
Minden terhelési érték csak statikus esetre érvényes

C45 Konzol 45/52/1,5 Dupla

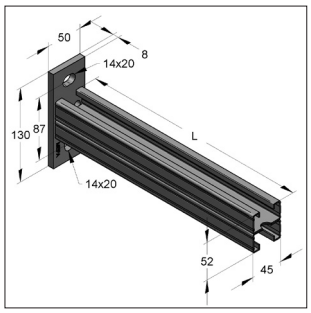

C45 Konzol 45/52D

Műszaki adatok:

Anyagminőség talp:	S235JR, fy = 235 N/mm²	Talp mérete:	130 x 50 x 8,0 mm
Anyagminőség szerelősín:	S235JR, fy = 235 N/mm²	Szerelősín mérete:	45 x 52 x 1,5 mm
Felület:	galv. horganyzott		
Anyag:	Acél		
Globális biztonsági tényező γ:	1,35		

Határnyomaték	M_G:	461,54 Nm
Támaszerő	F_{AX}:	5,31 kN
Támaszerő	F_{BX}:	5,31 kN
M_G, F_{AX}, F_{BX} érvényes	LF1:	L = 1155 mm -ig
	LF2:	L = 735 mm -ig
	LF3:	L = 945 mm -ig

Megnevezés	Hossz L [mm]	max. terhelés Terhelési eset 1 F1 [kN]	Terhelési eset 2 F2 [kN]	Terhelési eset 3 q0 [kN/m]	Súly [kg/db]	Csom. [db]	Cikkszám
C45 Konzol H45/52D L=315 *	315,0	2,93	1,47	9,30	1,22	15	18070315
C45 Konzol H45/52D L=420 *	420,0	2,20	1,10	5,23	1,50	10	18070420
C45 Konzol H45/52D L=525 *	525,0	1,76	0,88	3,35	1,78	10	18070525
C45 Konzol H45/52D L=630 *	630,0	1,47	0,73	2,33	2,07	5	18070630

Megjegyzés:
*: rendelésre, egyedi szállítási határidő

Terhelési eset 1

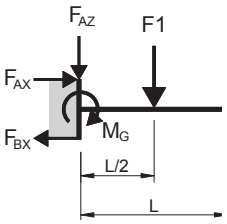

$F_{AZ} = F1$	$M_G = \frac{F1 * L}{2}$

Terhelési eset 2

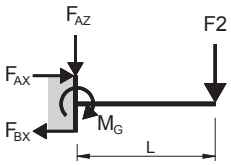

$F_{AZ} = F2$	$M_G = F2 * L$

Terhelési eset 3

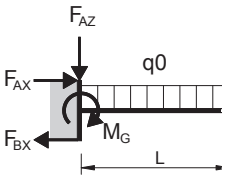

$F_{AZ} = q0 * L$	$M_G = \frac{q0 * L^2}{2}$

Megjegyzés:
Minden terhelési érték csak statikus esetre érvényes

C45 Konzol 45/90/2,0 Dupla

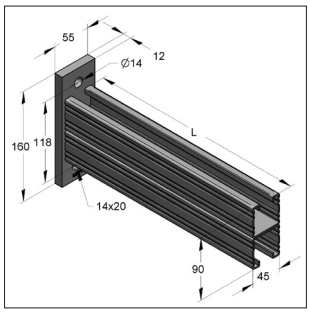

C45 Konzol 45/90 Dupla

Műszaki adatok: galv. horganyzott / tűzihorganyzott

Alapanyag:	Acél	Talp mérete:	160 x 55 x 12,0 mm
Anyagminőség szerelősín:	S235JR	Szerelősín mérete:	45 x 90 x 2,0 mm
Anyagminőség talp:	S235JR		
Felület:	galv. horganyzott / tűzihorganyzott		
Globális biztonsági tényező γ::	1,54		

Nyomaték	M_G:	1564,12	Nm
Támaszerő	F_{AX}:	13,03	kN
Támaszerő	F_{BX}:	13,03	kN
M_G, F_{AX}, F_{BX} érvényes	LF1:	L = 1155	mm -ig
	LF2:	L = 1155	mm -ig
	LF3:	L = 1155	mm -ig

02

C45 konzol H45/90D — galv. horganyzott

Megnevezés	Hossz L [mm]	Terhelési eset 1 F1 [kN]	max. terhelés Terhelési eset 2 F2 [kN]	Terhelési eset 3 q0 [kN/m]	Súly [kg/db]	Csom. [db]	Cikkszám
C45 Konzol H45/90D L=630	630,0	4,97	2,48	7,88	3,90	5	180900630
C45 Konzol H45/90D L=735 *	735,0	4,26	2,13	5,79	4,42	5	180900735
C45 Konzol H45/90D L=840	840,0	3,72	1,86	4,43	4,94	5	180900840
C45 Konzol H45/90D L=945 *	945,0	3,31	1,66	3,50	5,46	5	180900945
C45 Konzol H45/90D L=1050 *	1050,0	2,98	1,49	2,84	5,98	5	180901050

C45 konzol H45/90D — tűzihorganyzott

C45 Konzol H45/90D L=630 th. *	630,0	4,97	2,48	7,88	4,19	5	180900630/fvz
C45 Konzol H45/90D L=840 th. *	840,0	3,72	1,86	4,43	5,32	5	180900840/fvz

Megjegyzés:
*: rendelésre, egyedi szállítási határidő

Terhelési eset 1

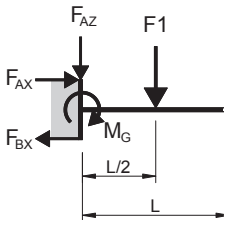

$F_{AZ} = F1$	$M_G = \frac{F1 * L}{2}$

Terhelési eset 2

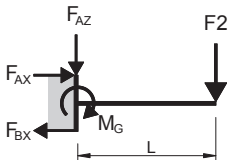

$F_{AZ} = F2$	$M_G = F2 * L$

Terhelési eset 3

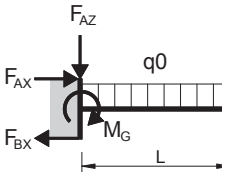

$F_{AZ} = q0 * L$	$M_G = \frac{q0 * L^2}{2}$

Megjegyzés:
Minden terhelési érték csak statikus esetre érvényes

C45 konzol merevítő 45°

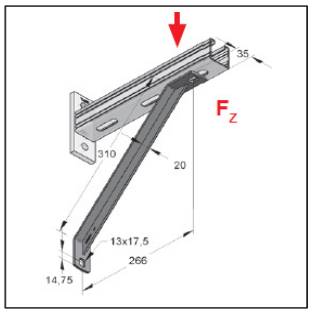

C45 Konzol merevítő 45°
rövid

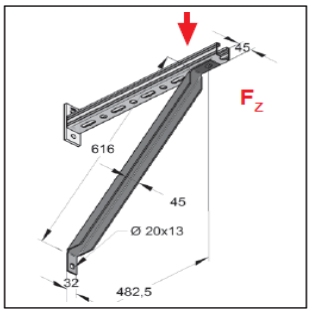

C45 Konzol merevítő 45°
hosszú

Kivitel/szerelés:
Alkalmazás: Konzolok és fali tartók terhelhetőségének növelésére

Műszaki adatok:
Anyag: Acél
Anyagminőség: S235JR
Felület: galv. horganyzott

Megnevezés		max. terhelés Fz - [kN]	Súly [kg/db]	Csom. [db]	Cikkszám
C45 konzol merevítő 45° rövid	(IB 510)	11,5	0,68	25	0815101
C45 konzol merevítő 45° hosszú		10,0	2,09	1	910815102

C45 Adapter alátámasztáshoz

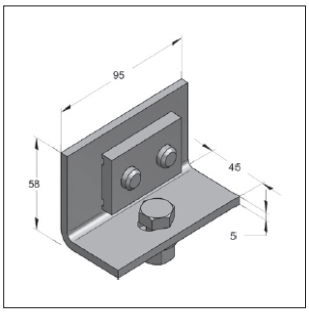

C45 Adapter alátámasztáshoz

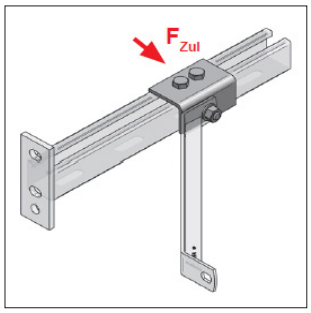

Szerelési példa

Kivitel/szerelés:
Síntípus: C45
Alkalmazás: adapter konzolok oldalról való alátámasztásához

Szállítási egység: 3 x Hlf. csavar M12x25
1 x Sínanya dupla
1 x Alátét 13 x 24 x 2,5
1 x Htl. anya M12

Műszaki adatok:
Anyag: Acél
Anyagminőség: S235JR
Felület: galv. horganyzott

* Terhelési érték az elemre vonatkozik, nem a rögzítésre

Megnevezés	max. terhelés F_Z [kN]	Súly [kg/db]	Csom. [db]	Cikkszám
C45 Adapter alátámasztáshoz *	10,00	0,59	5	08151500

Megjegyzés:
*: rendelésre, egyedi szállítási határidő

C45 Síntartó rögzítő készlet függőleges gerendához

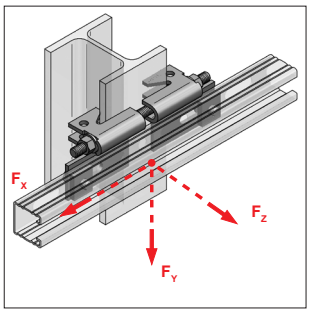

C45 Síntartó rögzítő készlet
függőleges gerendához

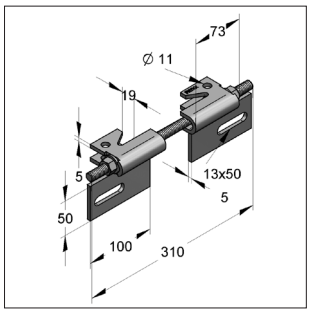

Típus D III

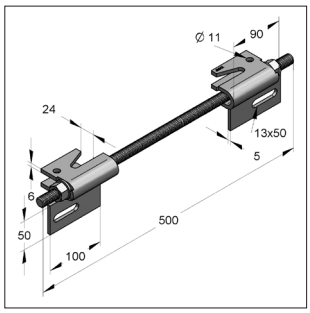

Típus D IV

Kivitel/szerelés

Alkalmazás:	terhelhető vízszintes rögzítőkapocs szerelősínek acélgerendán való rögzítéséhez
Szállítási egység:	2 x rögzítőkarom 1 x menetes szár FK 8.8 2 x anya M12 2 x alátét
Szerelési megjegyzés:	Füleket a terhelési oldalra szerelni. Minden 45-ös sínrendszerrel kombinálható. A síneket a kapcsok füleihez kell csavarozni 2db hatlapfejű M12 x 25 csavarral, alátéttel és szögletes sínanyával vagy recés sínanyával.

Műszaki adatok:

Anyag:	Acél
Anyagminőség:	S235JR (kapcsok)
Felület	
- kapocs:	galv. ill. tűzihorganyzott
- csavar:	horganyzott

Megnevezés	Rögz.-vastagság [mm]	Rögz.-szélesség [mm]	Menetes-szár [mm]	Meghúzási nyomaték [Nm]	max. terhelés F_X [kN]	F_Y [kN]	F_Z [kN]	Súly [kg/Szett]	Csom. [db]	Cikkszám
Típus D III	8-15	100-220	M12 x 310	64	4,0	4,0	4,0	1,14	1	9108146103
Típus D IV	13-20	110-360	M16 x 500	64	4,0	4,0	4,0	2,05	1	9108146104

Szerelési utasítást lásd 15 fejezet

C45 gerenda tartó elem

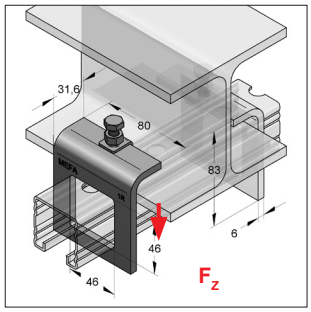

C45 Gerenda tartó elem

Kivitel/szerelés:

Síntípus:	C45
Alkalmazás:	Szerelősín C-Profil 45/45 rögzítéséhez acélgerendán

Műszaki adatok:

Anyag:	Acél
Anyagminőség:	S235JR
Felület:	galv. horganyzott

Megnevezés	max. terhelés 2 db alkalmazásakor F_Z [kN]	max. feszítő vastagság [mm]	meghúzási nyomaték [Nm]	Súly [kg/db]	Csom. [db]	Cikkszám
C45 Gerenda tartó elem *	6,00	17	8	0,336	50	08165071

Megjegyzés:
*: rendelésre, egyedi szállítási határidő

C35, C45 Feszítőkarom készlet

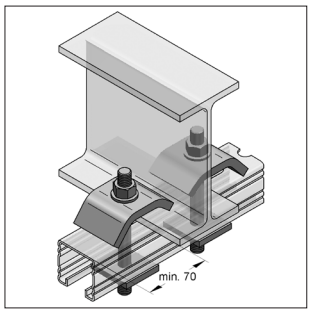

Feszítőkarom készlet

Kivitel/szerelés:
Sínrendszer: C35, C45
Alkalmazás: Szerelősínek acélgerendára való rögzítéséhez

Készlet tartalma:
2 feszítőkarom
2 menetes csap
4 hatlapú anya
2 furatos sínanya
2 alátét DIN 7089

Műszaki adatok:
Anyag: Acél
Anyagminőség: S235JR
Felület: galv. horganyzott

Megnevezés	Menetes csap [mm]	max.profilmagasság [mm]	max.feszítővastagság [mm]	Súly [kg/szett]	Csom. [szett]	Cikkszám
C35 Feszítőkarom készlet	M10 x 110	42	26	0,549	20	0814595
C45 Feszítőkarom készlet	M12 x 130	60	26	0,922	10	0819527

C45 Feszítő karom

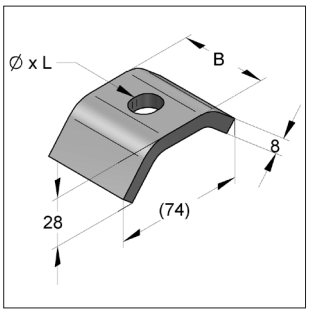

C45 Feszítőkarom

Kivitel/szerelés:
Tartozék nélkül

Műszaki adatok:
Anyag: Acél
Anyagminőség: S235JR
Felület: galv. horganyzott[1)]

[1)] Kültéri alkalmazásra cink-nikkel bevonattal is kérhető! (Korrózióállósági osztály C3 ISO 9223). Szállítás kérésre!
[2)] Terhelési értékek az elemre vonatkoznak, nem a rögzítésre

Megnevezés		Alkalmas menetes szár	Méretek Ø x L [mm]	Meghúzási nyomaték [Nm]	max. terhelés [2)] [kN]	B [mm]	Súly [kg/db]	Csom. [db]	Cikkszám
C35 Feszítő karom M10	(IB 458)	M10	12 x 18	5	6,7	35	0,170	50	0814591
C45 Feszítő karom M12	(IB 651)	M12	14 x 18	5	8,2	50	0,246	50	0816515
C45 Feszítő karom M16	(IB 951)	M16	Ø 18	10	11,9	50	0,243	25	0819519

C45 Sínszorító U

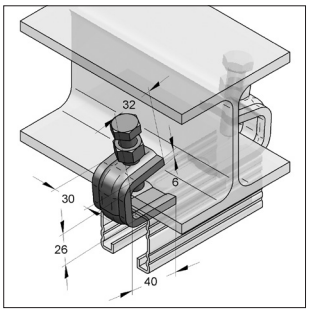

C45 Sínszorító U

Kivitel/szerelés:
Sínrendszer: 35/21, 45/45, Stex 35/35, 35/42
Alkalmazás: Szerelősínek acélgerendára való rögzítéséhez
Szerelés: Előfeszítés 8 Nm
Szükség esetén kontraanya alkalmazása ajánlott
Max. rögz. vastagság: 23 mm

Műszaki adatok:
Anyagminőség: St 44-2
Felület: galv. horganyzott
Hatlapú anya: M12, SW19
Hatlapfejű csavar: M12x50, SW19 hegyes véggel

Megnevezés		max. terhelés [kN]	Súly [kg/db]	Csom. [db]	Cikkszám
C45 Sínszorító U	(IB 647)	5,0	0,226	20	0816477

C45 Feszítőkengyel

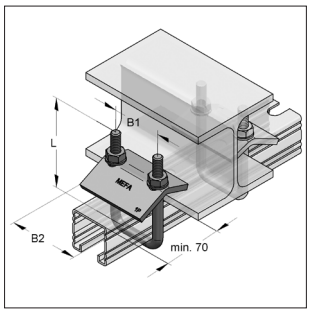

C45 Feszítőkengyel M10 45/60

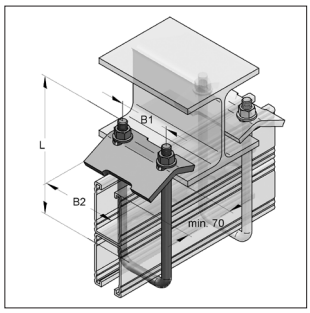

C45 Feszítőkengyel M12 45/150

Kivitel/szerelés:

Síntípus:	C45
Alkalmazás:	Szerelősínek acélgerendára való rögzítéséhez

Feszítőkengyel tartalma:

U-kengyel köracélból	1 db
Feszítőelem	1 db
Anya DIN 4032	2 db
Recés anya	2 db

Műszaki adatok:

Anyag:	Acél
Anyagminőség:	St 36 FK 4.6
Felület:	galv. horganyzott

Megjegyzés:
- Vízszintesen elhelyezkedő csöveknél a rögzítési távolságból adódó forgató nyomatékot is figyelembe kell venni.
- Rögzítésenként a feszítőkengyel párban alkalmazandó
- Terhelési értékek egy kengyelre vonatkoznak
- Ügyelni kell a szerelősín terhelhetőségére

Megnevezés	L [mm]	B1 [mm]	Meghúzási nyomaték [Nm]	B2 [mm]	max. feszítő vast. [mm]	max. terhelés [kN]	Súly [kg/db]	Csom. [db]	Cikkszám
45/26, 45/45 és 45/60 szerelősínhez									
C45 Feszítőkengyel M10 C45/60	100	56	15	80	26	4,0	0,401	20	0816720
45/75 és 45/90 szerelősínhez									
C45 Feszítőkengyel M10 C45/90	140	56	15	80	26	4,0	0,440	20	0816730
C45 Feszítőkengyel M12 C45/90	140	59	30	100	29	7,0	0,749	20	08167401
45/120 és 45/150 szerelősínhez									
C45 Feszítőkengyel M12 C45/150	210	59	30	100	29	7,0	0,831	20	08167501

C45 Gerendafeszítő elem

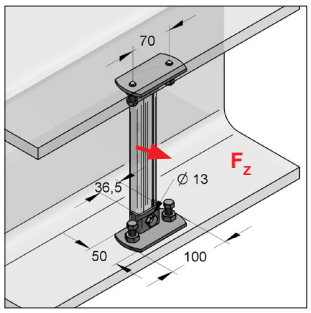

Beépítés

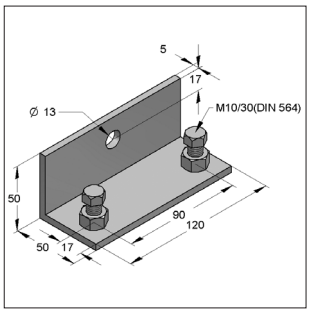

C45 Gerendafeszítő elem

Kivitel/szerelés:

Síntípus:	C45
Alkalmazás:	Acéltartóban való feszítő rögzítéshez IPE 120 illetve U160 gerendamérettől
Szerelési megjegyzés:	meghúzási nyomaték min. 25 Nm
Ajánlott tartozék:	Szögletes sínanya 35x30

Műszaki adatok:

Anyag:	Acél
Anyagminőség:	S235JR
Felület:	galv. horganyzott

Megnevezés	alkalmas szerelősín	max. terhelés F_z a tartókon hossz ≤ 400 mm [kN]	Súly [kg/db]	Csom. [db]	Cikkszám
C45 Gerendafeszítő elem *	45/45	3,0	0,519	20	08163909

Megjegyzés:
*: rendelésre, egyedi szállítási határidő

C45 Ékanya

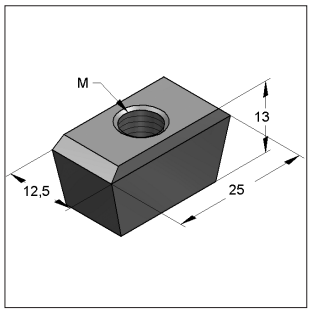

C45 Ékanya

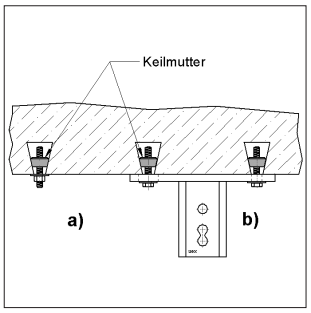

Alkalmazása födémben

Szerelési megjegyzés:
a): egyedi rögzítés
1 darab ékanya
1 darab menetes stift M8 vagy M10 (min. 50 mm hosszú)
1 darab alátét DIN 7089 (8,4 vagy 10,5) M8 vagy M10
1 darab hatlapú anya M8 vagy M10

b): síntalp rögzítése
1 darab síntalp, talplemez 200 x 200
4 darab ékanya (M8 vagy M10)
4 darab hatlapfejű csavar, horganyzott (M8 x 50 vagy M10 x 50)
2 darab alátét DIN 7089 (8,4 vagy 10,5)
Megjegyzés: * - a terhelési értékek a termékre vonatkoznak, nem a rögzítésre. A födémszerkezet terhelhetőségét figyelembe kell venni!

Kivitel/szerelés:

Alkalmazás:	Födémhez 38 / 51 x 150 Típus „HOLORIB“ és „HOESCH“

Műszaki adatok:

Anyag:	GTW
Felület:	galv. horganyzott

Megnevezés		max. terhelés [kN]	Súly [kg/db]	Csom. [db]	Cikkszám
C45 Ékanya M8 *	(IB 971)	1,50	0,022	100	0819715
C45 Ékanya M10 *	(IB 972)	2,25	0,020	100	0819722

Megjegyzés:
*: rendelésre, egyedi szállítási határidő

Szerelősín terhelési értékei: jóváhagyott terhelések 1 x F

			C35 sínrendszer					C45 sínrendszer (fogazott)																		
	22/16/2,0	27/18/1,25	35/20/0,8	35/21/2,0	35/35/1,0	35/42/1,5	36/40/2,0	45/26/1,5	45/45/1,5	45/45/2,0	45/45/2,5	45/45/2,5	45/60/3,0	45/60/3,0	45/75/3,0	45/75/3,0	45/52/1,5 D	45/90/1,5 D	45/90/2,0 D	45/90/2,5 D	45/90/2,5 D	45/120/3,0 D	45/120/3,0 D	45/150/3,0 D	45/150/3,0 D
Oberfläche	fbv	fbv	fbv	fbv	fbv	fbv	fbv	fbv	fbv	fbv	fbv	fsv	fbv	fsv	fbv	fsv	fbv	fbv	fbv	fbv	fsv	fbv	fsv	fbv	fsv
F / L	[kN]	[kN]	[kN]	[kN]	[kN]	[kN]	[kN]	[kN]	[kN]	[kN]	[kN]	[kN]	[kN]	[kN]	[kN]	[kN]	[kN]	[kN]	[kN]	[kN]	[kN]	[kN]	[kN]	[kN]	[kN]
[mm]																									
250	0,26	0,81	1,02	1,85	2,71	4,86	5,15	2,76	7,04	8,96	9,87	9,28	16,05	15,09	24,26	22,80	7,94	8,79	14,80	15,92	17,33	15,25	15,25	16,22	16,22
500	0,13	0,41	0,51	0,92	1,35	2,43	2,57	1,38	3,52	4,48	4,93	4,64	8,02	7,54	12,12	11,39	4,09	8,79	13,30	15,92	15,07	15,25	15,25	16,22	16,22
750		0,26	0,34	0,62	0,90	1,62	1,71	0,92	2,34	2,98	3,28	3,09	5,34	5,02	8,07	7,59	2,72	6,90	8,86	10,68	10,03	15,25	15,25	16,22	16,22
1000		0,15	0,20	0,40	0,68	1,21	1,28	0,69	1,76	2,23	2,46	2,31	4,00	3,76	6,05	5,68	2,04	5,17	6,64	8,00	7,51	12,93	12,15	16,22	16,22
1250			0,13	0,25	0,54	0,97	1,02	0,45	1,40	1,78	1,96	1,84	3,19	3,00	4,83	4,53	1,62	4,13	5,30	6,38	6,00	10,32	9,70	16,10	15,13
1500				0,17	0,41	0,80	0,85	0,31	1,16	1,48	1,63	1,53	2,65	2,49	4,01	3,77	1,35	3,43	4,41	5,31	4,98	8,59	8,06	13,40	12,59
1750				0,12	0,3	0,67	0,66	0,22	0,99	1,26	1,39	1,3	2,26	2,12	3,43	3,22	1,15	2,93	3,77	4,54	4,26	7,34	6,89	11,46	10,76
2000					0,23	0,51	0,50	0,17	0,75	0,96	1,08	1,08	1,97	1,85	2,99	2,80	1,00	2,56	3,28	3,96	3,71	6,41	6,01	10,01	9,40
2250					0,18	0,40	0,39	0,13	0,59	0,75	0,84	0,84	1,74	1,63	2,65	2,48	0,78	2,27	2,91	3,50	3,29	5,68	5,32	8,87	8,33
2500					0,14	0,32	0,31	0,10	0,47	0,60	0,67	0,67	1,45	1,44	2,37	2,22	0,62	2,03	2,61	3,14	2,94	5,09	4,77	7,96	7,47
2750					0,11	0,26	0,25		0,38	0,48	0,54	0,54	1,18	1,18	2,15	2,01	0,51	1,84	2,36	2,84	2,66	4,61	4,32	7,22	6,77
3000						0,21	0,20		0,31	0,40	0,44	0,44	0,98	0,97	1,90	1,83	0,41	1,68	2,15	2,59	2,42	4,21	3,94	6,59	6,18
3250						0,17	0,16		0,26	0,33	0,37	0,36	0,81	0,81	1,60	1,59	0,34	1,54	1,97	2,38	2,22	3,86	3,62	6,07	5,68
3500						0,14	0,13		0,22	0,27	0,30	0,30	0,69	0,68	1,36	1,35	0,28	1,40	1,80	2,17	2,05	3,57	3,34	5,61	5,25
3750						0,12	0,10		0,18	0,23	0,25	0,25	0,58	0,57	1,16	1,15	0,24	1,21	1,55	1,86	1,85	3,31	3,10	5,21	4,88
4000						0,10			0,15	0,19	0,21	0,20	0,49	0,49	1,00	0,99	0,20	1,04	1,34	1,61	1,60	3,09	2,88	4,86	4,55
4250									0,13	0,16	0,17	0,17	0,42	0,41	0,87	0,86	0,16	0,91	1,16	1,40	1,39	2,89	2,69	4,56	4,26
4500									0,11	0,13	0,14	0,14	0,36	0,35	0,75	0,74	0,13	0,79	1,02	1,23	1,21	2,71	2,52	4,28	4,00
4750										0,11	0,12	0,11	0,30	0,30	0,65	0,64	0,11	0,70	0,89	1,07	1,06	2,44	2,37	4,03	3,76
5000													0,26	0,25	0,57	0,56		0,61	0,78	0,94	0,93	2,17	2,15	3,81	3,55
5250													0,22	0,21	0,50	0,49		0,54	0,69	0,83	0,82	1,93	1,92	3,60	3,36
5500													0,18	0,17	0,43	0,42		0,48	0,61	0,73	0,72	1,73	1,71	3,42	3,18
5750													0,15	0,14	0,37	0,36		0,42	0,54	0,64	0,63	1,54	1,53	3,22	3,02
6000													0,12	0,11	0,32	0,31		0,37	0,47	0,57	0,55	1,38	1,36	2,91	2,87

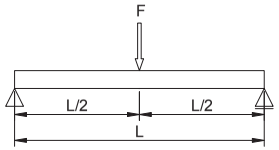

Számítás RAL-GZ-655-C szerint

Bizt. tényező	χ	= 1,54
max. lehajlás	δ_{zul}	= L/200
E-modul	E	= 210000 N/mm²

Felületjelölés

fbv: tűzihorg. acélszalag
fsv: egyedi tűzihorg.

Tel. +36-26-300-499
info@mefahungaria.hu

Szerelősín terhelési értékei: jóváhagyott terhelések 2 x F

			C35 sínrendszer					C45 sínrendszer (fogazott)																	
	22/16/2,0	27/18/1,25	35/20/0,8	35/21/2,0	35/35/1,0	35/42/1,5	36/40/2,0	45/26/1,5	45/45/1,5	45/45/2,0	45/45/2,5	45/45/2,5	45/60/3,0	45/60/3,0	45/75/3,0	45/75/3,0	45/52/1,5 D	45/90/1,5 D	45/90/2,0 D	45/90/2,5 D	45/90/2,5 D	45/120/3,0 D	45/120/3,0 D	45/150/3,0 D	45/150/3,0 D
Oberfläche	fbv	fbv	fbv	fbv	fbv	fbv	fbv	fbv	fbv	fbv	fbv	fsv	fbv	fsv	fbv	fsv	fbv	fbv	fbv	fbv	fsv	fbv	fsv	fbv	fsv
F / L	[kN]	[kN]	[kN]	[kN]	[kN]	[kN]	[kN]	[kN]	[kN]	[kN]	[kN]	[kN]	[kN]	[kN]	[kN]	[kN]	[kN]	[kN]	[kN]	[kN]	[kN]	[kN]	[kN]	[kN]	[kN]
[mm]																									
250	0,20	0,61	0,76	1,39	2,03	3,65	3,86	2,07	5,28	6,72	7,40	6,96	12,04	11,32	18,2	17,10	3,97	4,40	7,40	7,96	8,67	7,63	7,63	8,11	8,11
500	0,10	0,31	0,38	0,69	1,02	1,82	1,93	1,04	2,64	3,36	3,70	3,48	6,02	5,66	9,09	8,55	3,07	4,40	7,40	7,96	8,67	7,63	7,63	8,11	8,11
750		0,16	0,21	0,42	0,68	1,21	1,29	0,69	1,76	2,24	2,46	2,32	4,01	3,77	6,06	5,69	2,04	4,40	6,65	7,96	7,53	7,63	7,63	8,11	8,11
1000			0,12	0,24	0,51	0,91	0,96	0,42	1,32	1,68	1,84	1,73	3,00	2,82	4,54	4,26	1,53	3,88	4,98	6,00	5,64	7,63	7,63	8,11	8,11
1250				0,15	0,35	0,73	0,77	0,27	1,05	1,34	1,47	1,38	2,39	2,25	3,62	3,40	1,22	3,10	3,98	4,79	4,50	7,63	7,28	8,11	8,11
1500				0,10	0,24	0,54	0,53	0,18	0,80	1,02	1,15	1,15	1,99	1,87	3,01	2,83	1,01	2,58	3,31	3,98	3,74	6,44	6,05	8,11	8,11
1750					0,18	0,40	0,39	0,13	0,59	0,74	0,84	0,84	1,70	1,59	2,57	2,42	0,78	2,20	2,83	3,40	3,19	5,51	5,17	8,11	8,07
2000					0,14	0,30	0,29	0,10	0,44	0,56	0,64	0,63	1,36	1,35	2,24	2,10	0,59	1,92	2,46	2,97	2,79	4,81	4,51	7,51	7,05
2250					0,11	0,24	0,23		0,35	0,44	0,50	0,49	1,06	1,06	1,99	1,86	0,46	1,70	2,18	2,63	2,47	4,26	3,99	6,66	6,25
2500						0,19	0,18		0,28	0,35	0,40	0,39	0,85	0,85	1,64	1,63	0,37	1,52	1,96	2,36	2,21	3,82	3,58	5,97	5,61
2750						0,15	0,15		0,23	0,29	0,32	0,32	0,70	0,69	1,34	1,34	0,30	1,37	1,76	2,12	2,00	3,46	3,24	5,42	5,08
3000						0,12	0,12		0,19	0,23	0,26	0,26	0,57	0,57	1,12	1,11	0,25	1,14	1,47	1,77	1,76	3,16	2,96	4,95	4,64
3250						0,10	0,10		0,15	0,19	0,22	0,21	0,48	0,48	0,94	0,94	0,20	0,97	1,24	1,49	1,49	2,90	2,71	4,55	4,26
3500									0,13	0,16	0,18	0,18	0,40	0,40	0,80	0,79	0,17	0,82	1,06	1,27	1,27	2,68	2,5	4,21	3,94
3750									0,11	0,14	0,15	0,15	0,34	0,34	0,68	0,68	0,14	0,71	0,91	1,09	1,09	2,41	2,32	3,91	3,66
4000										0,11	0,13	0,12	0,29	0,29	0,59	0,58	0,12	0,61	0,79	0,95	0,94	2,10	2,10	3,65	3,41
4250										0,10	0,10	0,10	0,25	0,24	0,51	0,51	0,10	0,54	0,69	0,83	0,82	1,84	1,83	3,42	3,19
4500													0,21	0,21	0,44	0,44		0,47	0,60	0,72	0,71	1,62	1,61	3,21	3,00
4750													0,18	0,18	0,39	0,38		0,41	0,53	0,63	0,63	1,44	1,43	2,90	2,82
5000													0,15	0,15	0,34	0,33		0,36	0,46	0,56	0,55	1,28	1,27	2,59	2,58
5250													0,13	0,12	0,29	0,29		0,32	0,41	0,49	0,48	1,14	1,13	2,32	2,31
5500													0,11	0,10	0,26	0,25		0,28	0,36	0,43	0,42	1,02	1,01	2,09	2,08
5750															0,22	0,21		0,25	0,32	0,38	0,37	0,91	0,90	1,89	1,88
6000															0,19	0,18		0,22	0,28	0,33	0,32	0,81	0,80	1,71	1,70

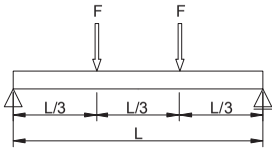

Számítás RAL-GZ-655-C szerint

Bizt. tényező χ = 1,54

max. lehajlás δ_{zul} = L/200

E-modul E = 210000 N/mm²

Felületjelölés

fbv: tűzihorg. acélszalag

fsv: egyedi tűzihorg.

Szerelősín terhelési értékei: jóváhagyott terhelések 3 x F

	C35 sínrendszer							C45 sínrendszer (fogazott)																		
	22/16/2,0	27/18/1,25	35/20/0,8	35/21/2,0	35/35/1,0	35/42/1,5	36/40/2,0	45/26/1,5	45/45/1,5	45/45/2,0	45/45/2,5	45/45/2,5	45/60/3,0	45/60/3,0	45/75/3,0	45/75/3,0	45/52/1,5 D	45/90/1,5 D	45/90/2,0 D	45/90/2,5 D	45/90/2,5 D	45/120/3,0 D	45/120/3,0 D	45/150/3,0 D	45/150/3,0 D
Oberfläche	fbv	fbv	fbv	fbv	fbv	fbv	fbv	fbv	fbv	fbv	fbv	fsv	fbv	fsv	fbv	fsv	fbv	fbv	fbv	fbv	fsv	fbv	fsv	fbv	fsv
F / L	[kN]	[kN]	[kN]	[kN]	[kN]	[kN]	[kN]	[kN]	[kN]	[kN]	[kN]	[kN]	[kN]	[kN]	[kN]	[kN]	[kN]	[kN]	[kN]	[kN]	[kN]	[kN]	[kN]	[kN]	[kN]
[mm]																									
250	0,13	0,41	0,51	0,93	1,36	2,43	2,58	1,38	3,52	4,48	4,94	4,64	8,03	7,55	12,13	11,4	2,65	2,93	4,94	5,31	5,78	5,09	5,09	5,41	5,41
500		0,21	0,26	0,46	0,68	1,22	1,29	0,69	1,76	2,24	2,47	2,32	4,01	3,77	6,06	5,7	2,05	2,93	4,94	5,31	5,78	5,09	5,09	5,41	5,41
750		0,11	0,15	0,3	0,45	0,81	0,86	0,46	1,17	1,49	1,64	1,55	2,67	2,51	4,04	3,8	1,36	2,93	4,43	5,31	5,02	5,09	5,09	5,41	5,41
1000				0,17	0,34	0,61	0,64	0,3	0,88	1,12	1,23	1,16	2	1,88	3,03	2,84	1,02	2,59	3,32	4	3,76	5,09	5,09	5,41	5,41
1250				0,11	0,25	0,49	0,51	0,19	0,7	0,89	0,98	0,92	1,6	1,5	2,42	2,27	0,81	2,07	2,65	3,19	3	5,09	4,85	5,41	5,41
1500					0,18	0,39	0,38	0,13	0,58	0,73	0,82	0,77	1,33	1,25	2,01	1,89	0,68	1,72	2,21	2,66	2,49	4,3	4,03	5,41	5,41
1750					0,13	0,29	0,28	0,1	0,42	0,53	0,6	0,6	1,13	1,06	1,72	1,61	0,56	1,47	1,89	2,27	2,13	3,67	3,45	5,41	5,38
2000					0,1	0,22	0,21		0,32	0,41	0,46	0,46	0,97	0,93	1,5	1,4	0,43	1,28	1,64	1,98	1,86	3,21	3,01	5,01	4,7
2250						0,17	0,17		0,25	0,32	0,36	0,36	0,76	0,76	1,33	1,24	0,33	1,14	1,46	1,75	1,65	2,84	2,66	4,44	4,17
2500						0,14	0,13		0,2	0,25	0,29	0,28	0,61	0,61	1,17	1,11	0,27	1,02	1,31	1,57	1,47	2,55	2,39	3,98	3,74
2750						0,11	0,11		0,16	0,21	0,23	0,23	0,5	0,5	0,96	0,96	0,22	0,92	1,18	1,42	1,33	2,31	2,16	3,61	3,39
3000									0,13	0,17	0,19	0,19	0,41	0,41	0,8	0,8	0,18	0,82	1,05	1,27	1,21	2,11	1,97	3,3	3,09
3250									0,11	0,14	0,16	0,16	0,35	0,34	0,67	0,67	0,15	0,69	0,89	1,07	1,07	1,93	1,81	3,04	2,84
3500										0,12	0,13	0,13	0,29	0,29	0,57	0,57	0,12	0,59	0,76	0,91	0,91	1,79	1,67	2,81	2,63
3750										0,1	0,11	0,11	0,25	0,24	0,49	0,49	0,1	0,51	0,65	0,79	0,78	1,66	1,55	2,61	2,44
4000													0,21	0,21	0,42	0,42		0,44	0,57	0,68	0,68	1,51	1,44	2,43	2,28
4250													0,18	0,18	0,37	0,36		0,39	0,49	0,59	0,59	1,32	1,32	2,28	2,13
4500													0,15	0,15	0,32	0,32		0,34	0,43	0,52	0,51	1,17	1,16	2,14	2
4750													0,13	0,13	0,28	0,27		0,3	0,38	0,46	0,45	1,03	1,03	2,02	1,88
5000													0,11	0,11	0,24	0,24		0,26	0,33	0,4	0,4	0,92	0,91	1,86	1,78
5250															0,21	0,21		0,23	0,29	0,35	0,35	0,82	0,81	1,67	1,66
5500															0,18	0,18		0,2	0,26	0,31	0,3	0,73	0,72	1,5	1,49
5750															0,16	0,16		0,18	0,23	0,27	0,27	0,65	0,65	1,36	1,35
6000															0,14	0,13		0,16	0,2	0,24	0,23	0,59	0,58	1,23	1,22

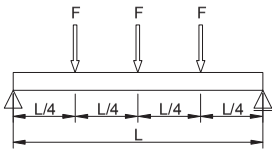

Számítás RAL-GZ-655-C szerint

Bizt. tényező	χ	= 1,54
max. lehajlás	δ_{zul}	= L/200
E-modul	E	= 210000 N/mm²

Felületjelölés

fbv: tűzihorg. acélszalag
fsv: egyedi tűzihorg.

Tel. +36-26-300-499
info@mefahungaria.hu

Szerelősín terhelési értékei: jóváhagyott terhelések q megoszló terhelés

			C35 sínrendszer					C45 sínrendszer (fogazott)																		
	22/16/2,0	27/18/1,25	35/20/0,8	35/21/2,0	35/35/1,0	35/42/1,5	36/40/2,0	45/26/1,5	45/45/1,5	45/45/2,0	45/45/2,5	45/45/2,5	45/60/3,0	45/60/3,0	45/75/3,0	45/75/3,0	45/52/1,5 D	45/90/1,5 D	45/90/2,0 D	45/90/2,5 D	45/90/2,5 D	45/120/3,0 D	45/120/3,0 D	45/150/3,0 D	45/150/3,0 D
Ober-fläche	fbv	fbv	fbv	fbv	fbv	fbv	fbv	fbv	fbv	fbv	fbv	fsv	fbv	fsv	fbv	fsv	fbv	fbv	fbv	fbv	fsv	fbv	fsv	fbv	fsv
q_0 / L	[kN/m]	[kN/m]	[kN/m]	[kN/m]	[kN/m]	[kN/m]	[kN/m]	[kN/m]	[kN/m]	[kN/m]	[kN/m]	[kN/m]	[kN/m]	[kN/m]	[kN/m]	[kN/m]	[kN/m]	[kN/m]	[kN/m]	[kN/m]	[kN/m]	[kN/m]	[kN/m]	[kN/m]	[kN/m]
[mm]																									
250	2,08	6,44	8,1	14,75	21,61	38,85	41,13	22,02	56,3	71,67	78,94	74,2	128,38	120,67	183,37	172,37	31,76	35,16	59,17	63,65	69,32	60,97	60,97	64,88	64,88
500	0,52	1,61	2,02	3,68	5,4	9,7	10,27	5,5	14,06	17,9	19,72	18,53	32,07	30,14	48,48	45,56	15,88	17,58	29,59	31,83	34,66	30,49	30,49	32,44	32,44
750	0,21	0,55	0,76	1,52	2,4	4,31	4,56	2,44	6,24	7,95	8,75	8,22	14,23	13,37	21,52	20,22	7,25	11,72	19,73	21,22	23,11	20,33	20,33	21,63	21,63
1000		0,23	0,32	0,64	1,35	2,42	2,56	1,14	3,51	4,46	4,91	4,61	7,99	7,51	12,09	11,36	4,07	8,79	13,27	15,92	15,02	15,25	15,25	16,22	16,22
1250		0,12	0,16	0,32	0,76	1,54	1,63	0,58	2,24	2,85	3,13	2,94	5,1	4,79	7,72	7,25	2,6	6,6	8,48	10,21	9,59	12,2	12,2	12,98	12,98
1500				0,18	0,44	0,99	0,97	0,33	1,45	1,84	2,08	2,04	3,53	3,32	5,35	5,02	1,8	4,57	5,87	7,08	6,64	10,17	10,17	10,82	10,82
1750				0,11	0,27	0,62	0,60	0,21	0,91	1,15	1,3	1,3	2,59	2,43	3,92	3,68	1,21	3,35	4,3	5,18	4,87	8,39	7,88	9,27	9,27
2000					0,18	0,41	0,40	0,13	0,6	0,77	0,86	0,86	1,85	1,84	2,99	2,8	0,8	2,56	3,28	3,96	3,71	6,41	6,01	8,11	8,11
2250					0,13	0,28	0,28		0,42	0,53	0,6	0,6	1,29	1,28	2,35	2,21	0,56	2,02	2,59	3,12	2,92	5,05	4,73	7,21	7,21
2500						0,2	0,20		0,3	0,38	0,43	0,43	0,93	0,93	1,78	1,78	0,4	1,63	2,09	2,51	2,35	4,07	3,82	6,37	5,98
2750						0,15	0,15		0,22	0,28	0,32	0,32	0,69	0,69	1,33	1,33	0,3	1,34	1,72	2,07	1,94	3,35	3,14	5,25	4,92
3000						0,11	0,11		0,17	0,21	0,24	0,24	0,52	0,52	1,01	1,01	0,22	1,04	1,33	1,61	1,6	2,81	2,63	4,4	4,12
3250									0,13	0,16	0,18	0,18	0,4	0,4	0,79	0,79	0,17	0,81	1,04	1,25	1,25	2,38	2,23	3,73	3,5
3500									0,1	0,13	0,14	0,14	0,32	0,31	0,62	0,62	0,13	0,64	0,82	0,99	0,99	2,04	1,91	3,21	3
3750										0,1	0,11	0,11	0,25	0,25	0,5	0,5	0,10	0,52	0,66	0,8	0,79	1,76	1,65	2,78	2,6
4000													0,2	0,2	0,4	0,4		0,42	0,54	0,65	0,64	1,43	1,43	2,43	2,28
4250													0,16	0,16	0,33	0,33		0,35	0,44	0,53	0,53	1,18	1,18	2,15	2,01
4500													0,13	0,13	0,27	0,27		0,29	0,37	0,44	0,43	0,99	0,98	1,9	1,78
4750													0,11	0,10	0,22	0,22		0,24	0,3	0,37	0,36	0,83	0,82	1,66	1,59
5000															0,19	0,18		0,2	0,25	0,31	0,3	0,7	0,69	1,41	1,41
5250															0,15	0,15		0,17	0,21	0,26	0,25	0,59	0,59	1,21	1,2
5500															0,13	0,13		0,14	0,18	0,22	0,21	0,51	0,5	1,04	1,03
5750															0,11	0,10		0,12	0,15	0,18	0,18	0,43	0,43	0,9	0,89
6000																		0,10	0,13	0,15	0,15	0,37	0,37	0,78	0,77

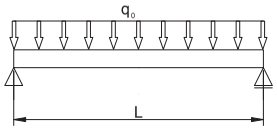

Számítás RAL-GZ-655-C szerint

Bizt. tényező	χ	= 1,54
max. lehajlás	δ_{zul}	= L/200
E-modul	E	= 210000 N/mm²

Felületjelölés

fbv: tűzihorg. acélszalag
fsv: egyedi tűzihorg.

Szerelősínek áttekintő táblázata

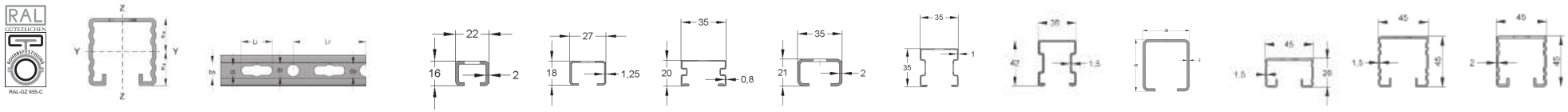

Szerelősín			C35 rendszer							C45 rendszer (fogazott)		
			22/16/2,0	27/18/1,25	35/20/0,8	35/21/2,0	35/35/1,0	35/42/1,5	36/40/2,0	45/26/1,5	45/45/1,5	45/45/2,0
Tűzihorganyzott szalagacél												
Alapanyag DIN EN 10346			S250GD-Z275-N-A	S250GD-Z275-N-A	S250GD-Z150-N-A	S250GD-Z275-N-A	S250GD-Z150-N-A	S250GD-Z150-N-A	S250GD-Z150-N-A	S250GD-Z275-N-A	S250GD-Z275-N-A	S250GD-Z275-N-A
Folyáshatár	f_y	N/mm²	250	250	250	250	250	250	250	250	250	250
Folyométersúly	G/m	kg/m	0,78	0,60	0,64	1,16	1,03	1,63	1,85	1,34	1,89	2,45
Egyedileg tűzihorganyzott felületű acél DIN EN ISO 1461												
Alapanyag DIN EN 10025-2			-	-	-	-	-	-	-	-	-	-
Folyáshatár	f_y	N/mm²	-	-	-	-	-	-	-	-	-	-
Folyométersúly	G/m	kg/m	-	-	-	-	-	-	-	-	-	-
Szállítási hossz 1	l_1	m	2,0	2,0	2,0	2,0	2,0	2,0	2,0	2,0	2,0	2,0
Szállítási hossz 2	l_2	m	-	-	3,0	6,0	3,0	6,0	6,0	6,0	6,0	6,0
Keresztmetszet felülete (leggyengébb	A_k	cm²	0,78	0,68	0,74	1,40	1,03	1,99	2,13	1,49	2,29	2,98
Nyílás szélessége	b_s	mm	10,5	14,0	21,0	17,0	21,0	22,0	17,0	22,0	22,0	22,0
Raszterméret	l_r	mm	50,0	52,5	25,0	52,5	25,0	25,0	10,5	105,0	105,0	105,0
Furat mérete	d_r	mm	-	-	8,5+10,5	-	8,5+10,5	8,5+10,5	13,0	14,0	14,0	14,0
Oválfurat átmérő x hossz	d_l x l_l	mm x mm	10,0 x 18,0	10,5 x 38,5	8,5 x 15,0	10,5 x 38,5	8,5 x 15,0	8,5 x 15,0	13,0 x 45	14,0 x 45,0	14,0 x 45,0	14,0 x 45,0
Oválfurat bővített átmérője	d_e	mm	-	-	-	-	-	-	-	-	-	-
YY tengely jellemzői												
Másodrendű nyomaték	I_y	cm⁴	0,11	0,29	0,40	0,80	1,86	4,17	4,10	1,42	6,14	7,79
Keresztmetszeti tényező	W_y	cm³	0,10	0,31	0,39	0,71	1,04	1,87	1,98	1,06	2,71	3,45
Súlyponttávolság	e_o	cm	0,41	0,85	0,97	0,96	1,72	1,97	1,93	1,34	2,23	2,24
Súlyponttávolság	e_u	cm	1,19	0,95	1,03	1,14	1,78	2,23	2,07	1,26	2,27	2,26
Tehetetlenségi rádiusz	i_y	cm	0,38	0,65	0,74	0,76	1,34	1,44	1,39	0,98	1,64	1,62
ZZ tengely jellemzői												
Másodrendű nyomaték	I_z	cm⁴	0,55	0,90	1,53	2,83	2,21	4,05	5,18	5,15	8,35	10,65
Keresztmetszeti tényező	W_z	cm³	0,50	0,67	0,87	1,61	1,26	2,31	2,88	2,29	3,71	4,73
Súlyponttávolság	e_z	cm	1,10	1,35	1,75	1,75	1,75	1,75	1,80	2,25	2,25	2,25
Tehetetlenségi rádiusz	i_z	cm	0,84	1,15	1,44	1,42	1,46	1,43	1,80	1,86	1,91	1,89
Jóváhagyások												
RAL Jóváhagyás	RAL-GZ 655-C		x	x	x	x	x	x	x	x	x	x

Szerelősínek áttekintő táblázata

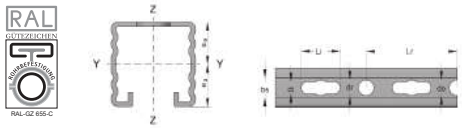

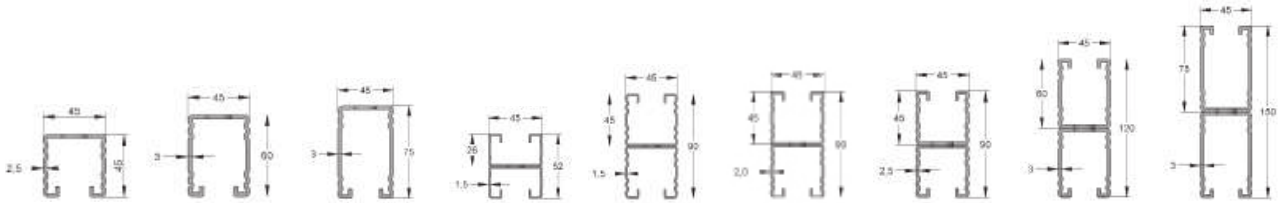

Szerelősín			C45 rendszer (fogazott)								
			45/45/2,5	45/60/3,0	45/75/3,0	45/52/1,5 D	45/90/1,5 D	45/90/2,0 D	45/90/2,5 D	45/120/3,0 D	45/150/3,0 D
Tűzihorganyzott szalagacél											
Alapanyag DIN EN 10346			S250GD-Z275-N-A	S250GD-Z275-N-A	S250GD-Z275-N-A	S250GD-Z275-N-A	S250GD-Z275-N-A	S250GD-Z275-N-A	S250GD-Z275-N-A	S250GD-Z275-N-A	S250GD-Z275-N-A
Folyáshatár	f_y	N/mm²	250	250	250	250	250	250	250	250	250
Folyométersúly	G/m	kg/m	2,96	4,06	4,82	2,69	3,78	4,90	5,92	8,12	9,46
Egyedileg tűzihorganyzott felületű acél DIN EN ISO 1461											
Alapanyag DIN EN 10025-2			S235JR	S235JR	S235JR	-	-	-	S235JR	S235JR	S235JR
Folyáshatár	f_y	N/mm²	235	235	235	-	-	-	235	235	235
Folyométersúly	G/m	kg/m	3,21	4,35	5,15	-	-	-	6,35	8,63	10,24
Szállítási hossz 1	l_1	m	3,0	6,0	6,0	6,0	6,0	6,0	6,0	6,0	6,0
Szállítási hossz 2	l_2	m	6,0	-	-	-	-	-	-	-	-
Keresztmetszet felülete (leggyengébb keresztmetszet)	A_k	cm²	3,53	4,52	5,66	2,99	4,59	5,96	7,05	9,04	11,33
Nyílás szélessége	b_s	mm	22,0	22,0	22,0	22,0	22,0	22,0	22,0	22,0	22,0
Rasztermeret	l_r	mm	105,0	105,0	105,0	105,0	105,0	105,0	105,0	105,0	105,0
Furat mérete	d_r	mm	18,0	18,0	18,0	14,0	14,0	14,0	18,0	18,0	18,0
Oválfurat átmérő x hossz	d_l x l_l	mm x mm	14,0 x 45,0	14,0 x 45,0	14,0 x 45,0	14,0 x 45,0	14,0 x 45,0	14,0 x 45,0	14,0 x 45,0	14,0 x 45,0	14x45
Oválfurat bővített átmérője	d_e	mm	18,0	18,0	18,0	-	-	-	18,0	18,0	18,0
YY tengely jellemzői											
Másodrendű nyomaték	I_y	cm⁴	8,81	18,67	35,36	8,19	35,91	46,13	55,61	119,76	233,12
Keresztmetszeti tényező	W_y	cm³	3,80	6,18	9,34	3,15	7,98	10,25	12,35	19,96	31,10
Súlyponttávolság	e_o	cm	2,19	3,02	3,71	2,60	4,50	4,50	4,50	6,00	7,50
Súlyponttávolság	e_u	cm	2,31	2,98	3,79	2,60	4,50	4,50	4,50	6,00	7,50
Tehetetlenségi rádiusz	i_y	cm	1,58	2,03	2,50	1,66	2,80	2,78	2,81	3,64	4,53
ZZ tengely jellemzői											
Másodrendű nyomaték	I_z	cm⁴	12,69	17,15	21,90	10,30	16,74	21,32	25,37	34,31	43,81
Keresztmetszeti tényező	W_z	cm³	5,64	7,62	9,74	4,58	7,44	9,47	11,27	15,25	19,47
Súlyponttávolság	e_z	cm	2,25	2,25	2,25	2,25	2,25	2,25	2,25	2,25	2,25
Tehetetlenségi rádiusz	i_z	cm	1,90	1,95	1,96	1,86	1,91	1,89	1,90	1,95	3,85
Jóváhagyások											
RAL Jóváhagyás	RAL-GZ 655-C		x	x	x	x	x	x	x	x	x